D - Montageanleitung GB - Assembly instructions NL - Handleiding voor de montage
PL - Instrukcja montażu TR - Montaj talimatu RU - Инструкция по монтажу
RO - Instructiuni de montaj IT - Istruzioni di montaggio FR - Notice de montage
SK - Návod na montá CZ - Montá ni návod HU - Szerelési útmutató

Name-Naam-Nazwa-Isim-Назва-ев-Nom-Nome-Jméno-Názov-Név-Denumire

KINGA LUX 3DL

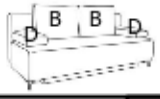

WSM 6x40	US 5x35		H 90	H 20				
A x 2	A1 x 14	A2 x 2	E x 2	E1 x 4	B x 2	D x 2		

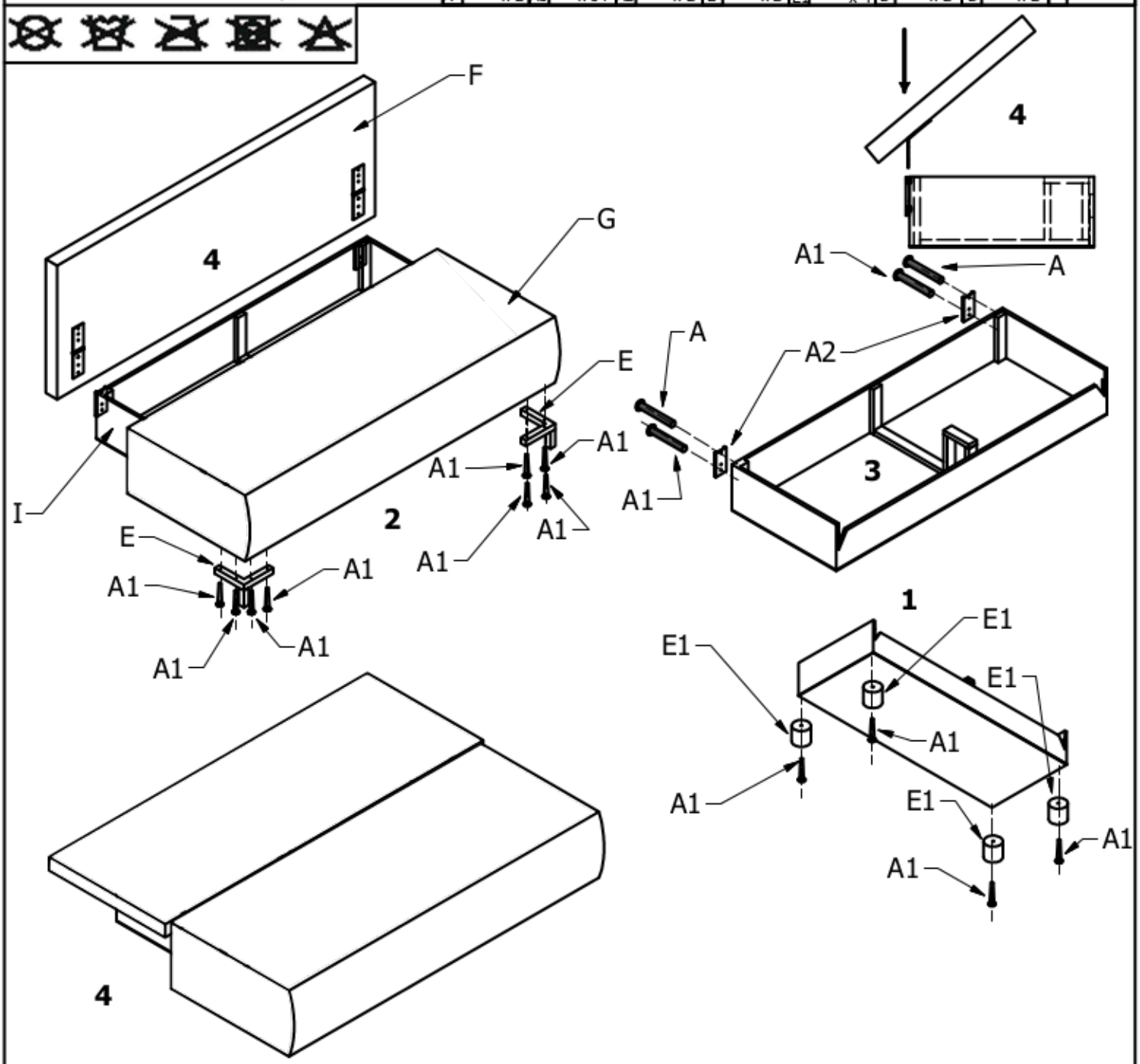

Service-Dienstverlening-Serwis-Servis-СерВісНая сЛУжба-Assistenza-Szerviz

Typ-Type-Tip-Tsin-Тipuя-Tipo

A

B

C

D

E

F
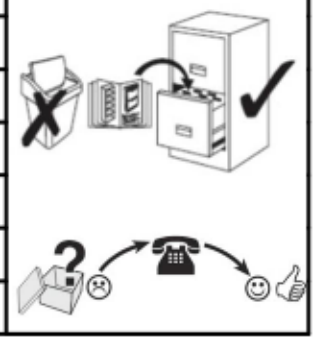
G