Junona Line K22-D1D1S/40/82 Moduł A , A + A1

A	B	C	D
Moduł A , A + A1			
1	K22-103	820	450	1/3
2	K22-104	820	450	1/3
4	K22-307	369	450	1/3
5	K22-308	368	430	1/3
6	K22-411	369	70	2/3
7	K22-412	369	70	2/3
8	K22-413	369	100	2/3
9	K22-906	715	393	1/3
10	K22-922	406	342	1/3
11	K24-501	400	100	2/3
12	K24-502	400	100	2/3
13	ZS3-5527	314	100	2/3
Moduł A + A1				
3	K22-203	400	600	1/3

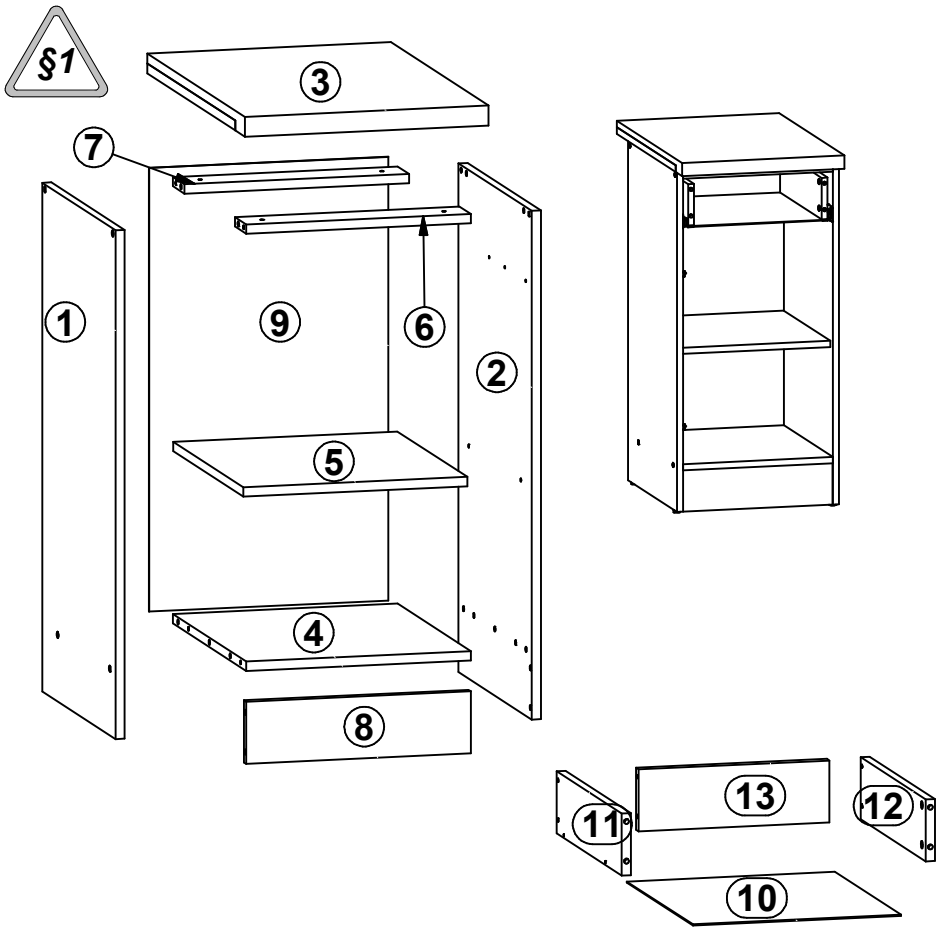

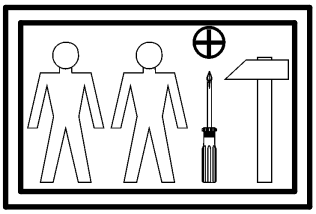

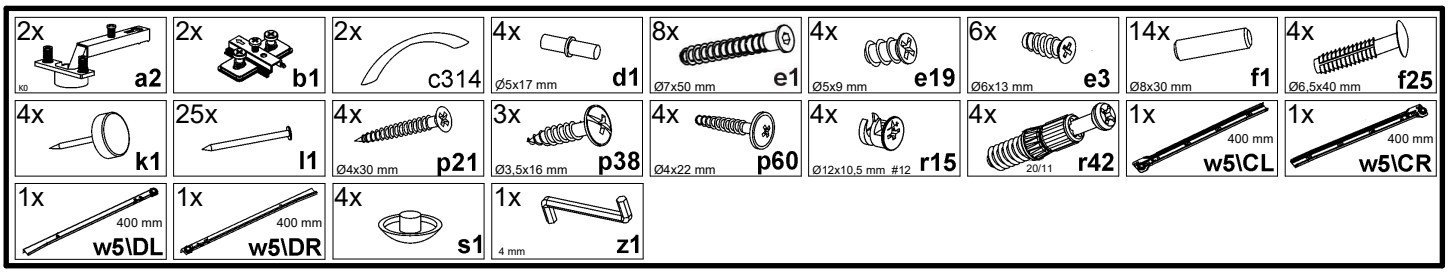

1

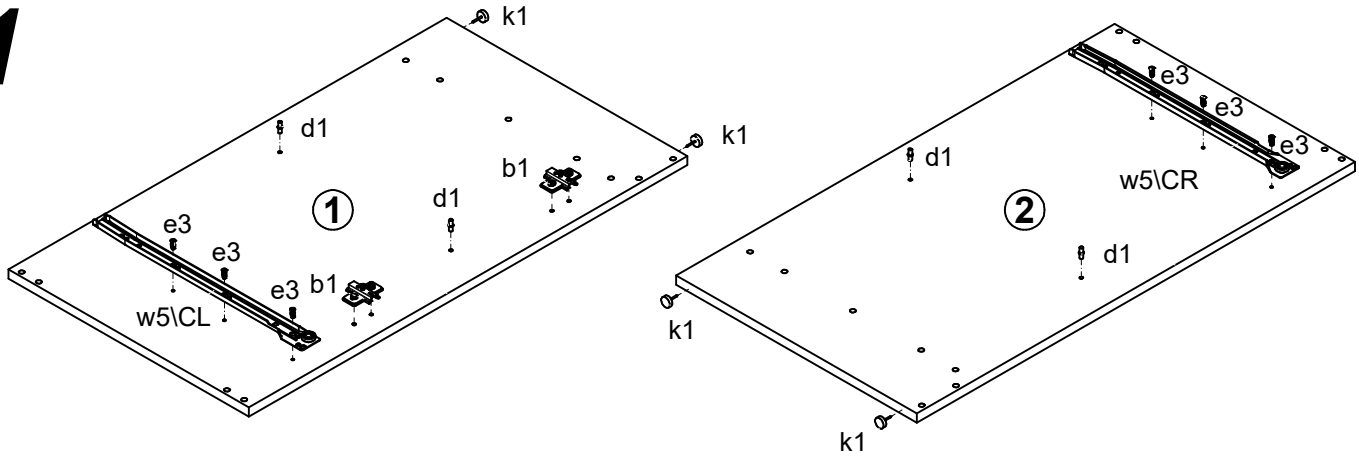

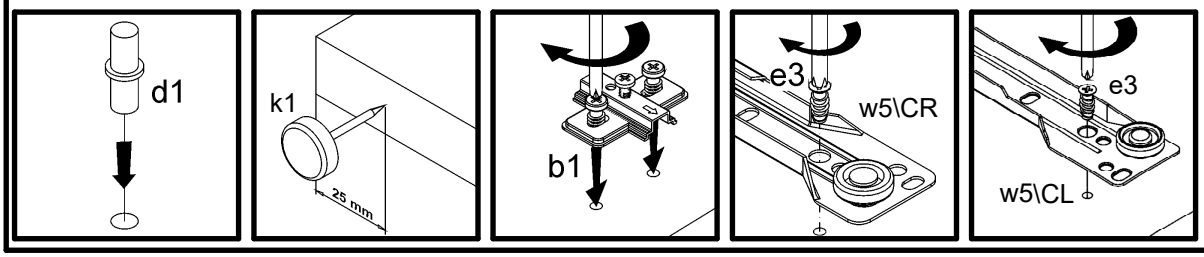

2

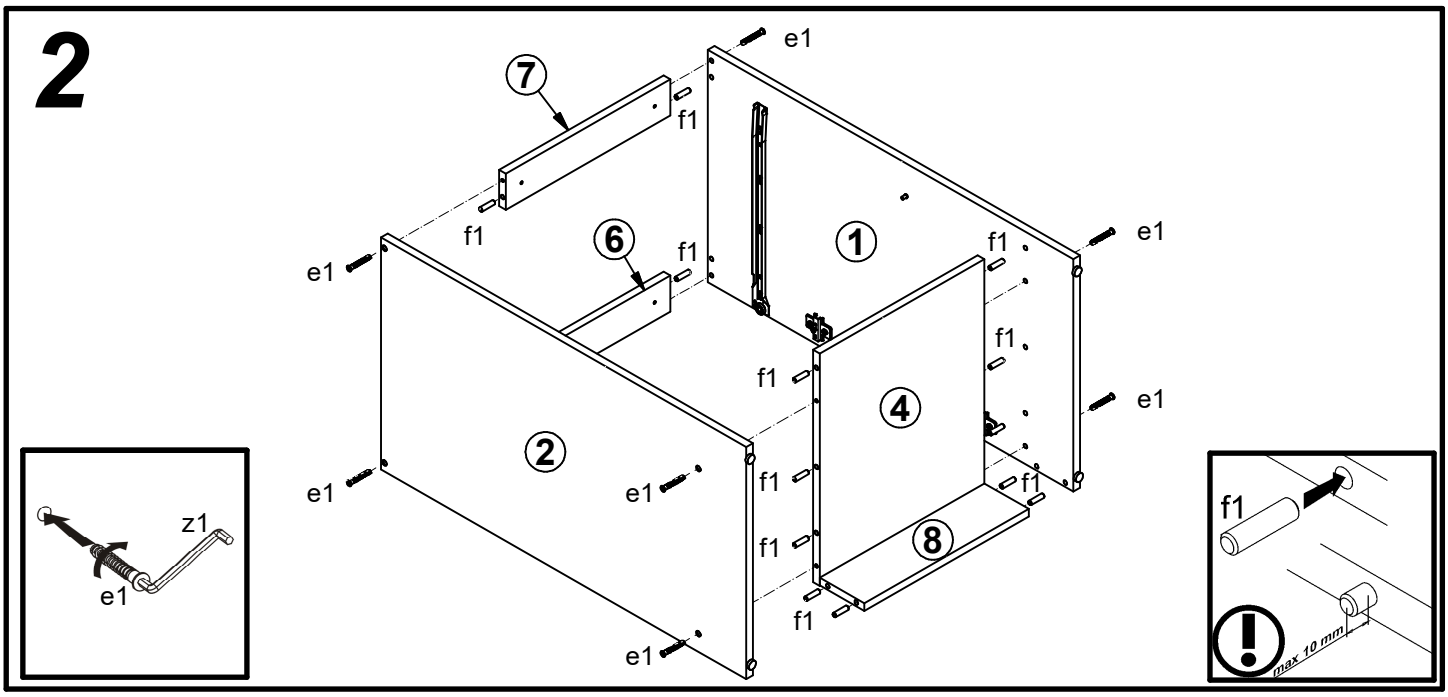
e1
7
f1
6
1
2
4
8
z1
max 10 mm

3

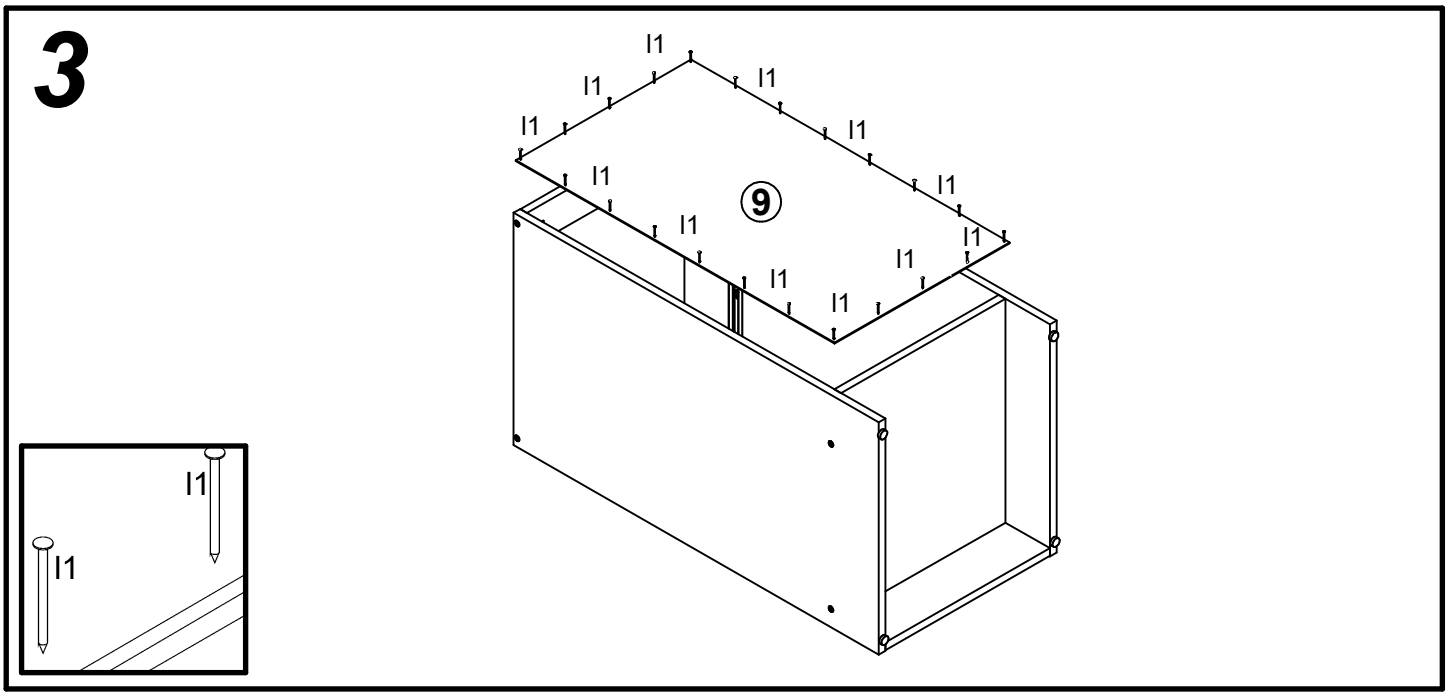
l1
9

4

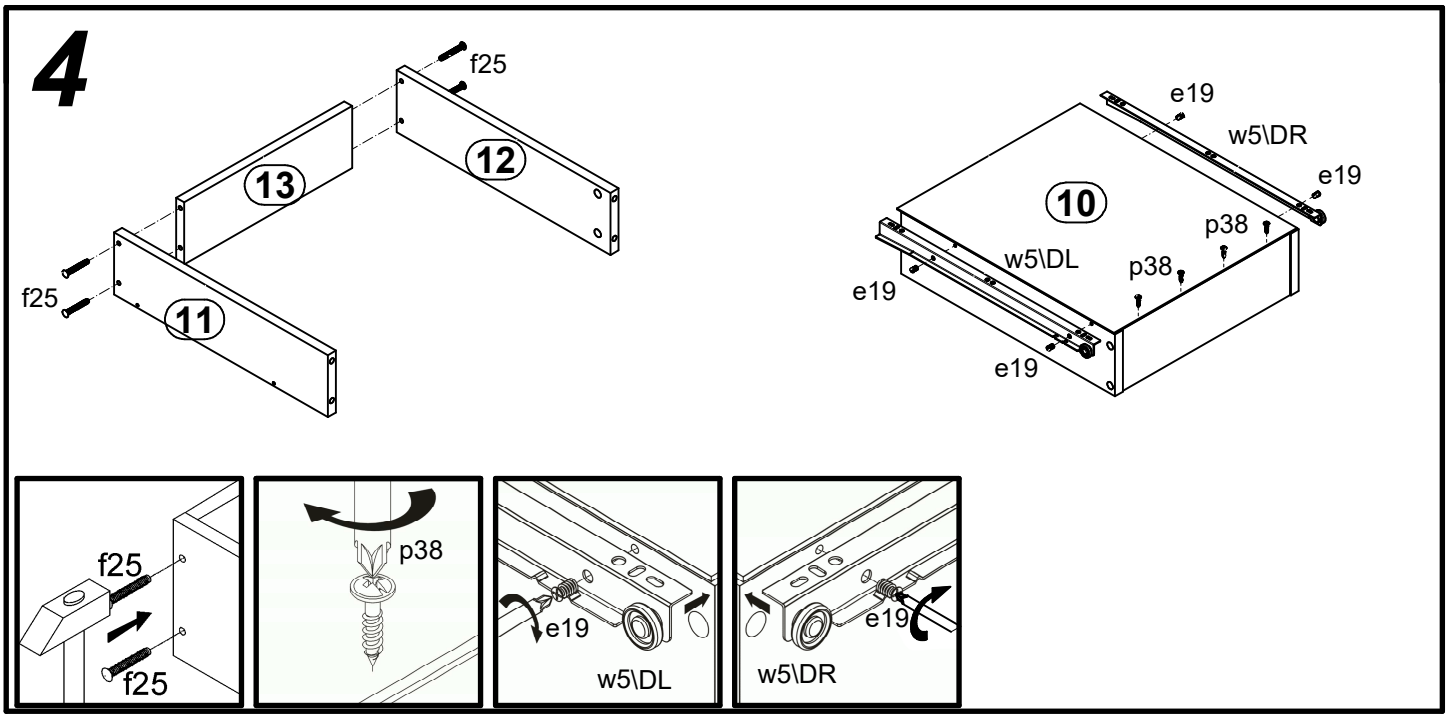
f25
12
13
11
e19
w5\DR
10
p38
w5\DL
p38

5

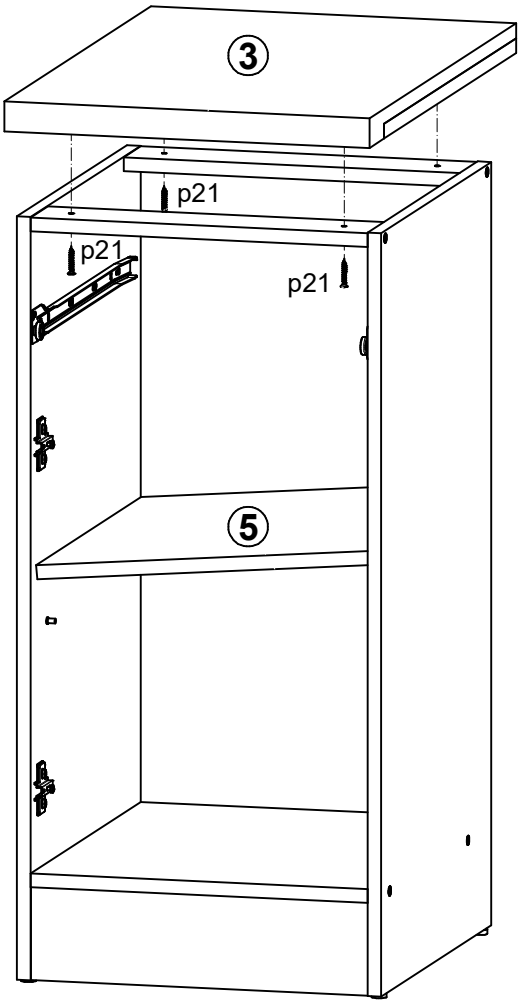

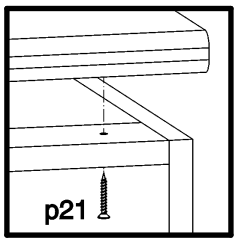

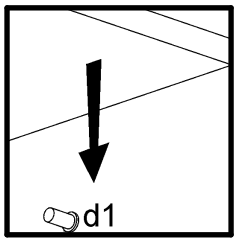

Junona Line K22-DK2D/80/82-frn K22-D2D/80/82-frn Moduł A , A + A1

A	B	C	D	
K22-DK2D/80/82-frn K22-D2D/80/82-frn				
1	K22-020	396	713	2/2
2	K22-021	396	713	2/2
Moduł A , A + A1				
1	K22-020	396	713	3/3
2	K22-021	396	713	3/3

§1

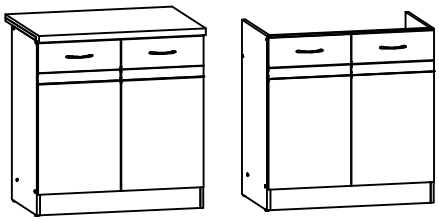

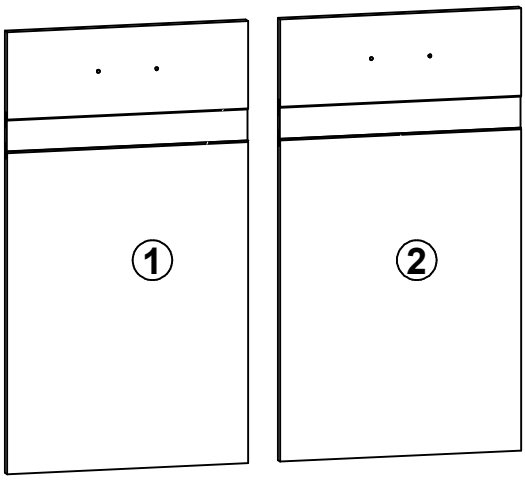

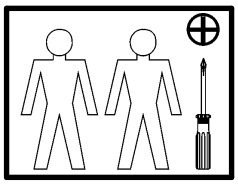

1 §2 §6

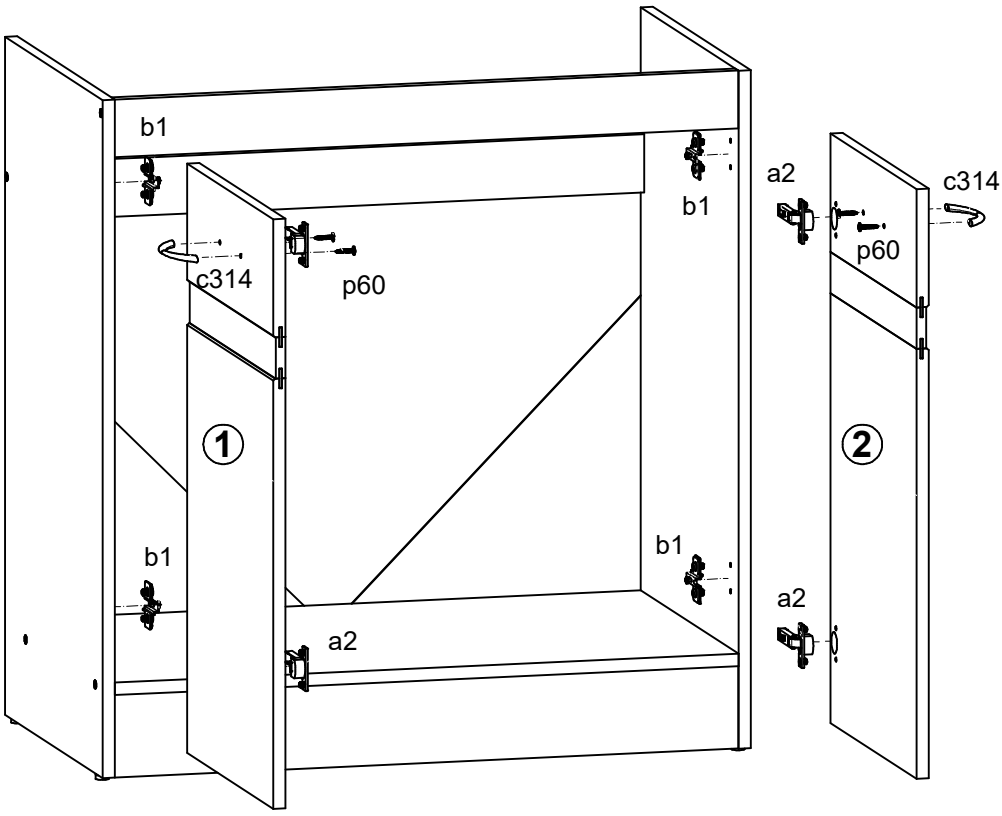

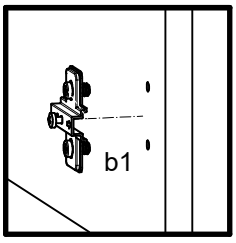

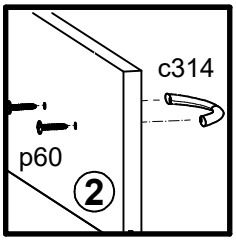

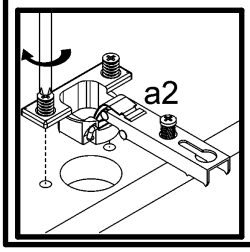

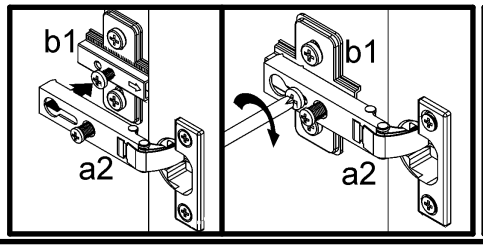

§10

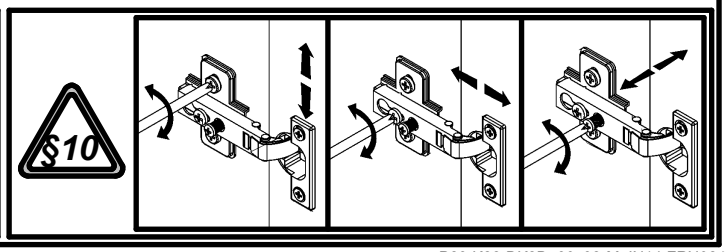

Junona Line K22-DK2D/80/82 Moduł A , A + A1

A	B	C		D
K22-DK2D/80/82				
1	K22-116	820	450	1/2
2	K22-117	820	450	1/2
3	K22-327	769	450	1/2
4	K22-417	769	100	1/2
5	K22-418	769	70	1/2
6	K22-918	380	380	1/2
Moduł A , A + A1				
1	K22-116	820	450	1/3
2	K22-117	820	450	1/3
3	K22-327	769	450	2/3
4	K22-417	769	100	2/3
5	K22-418	769	70	2/3
6	K22-918	380	380	1/3

§1

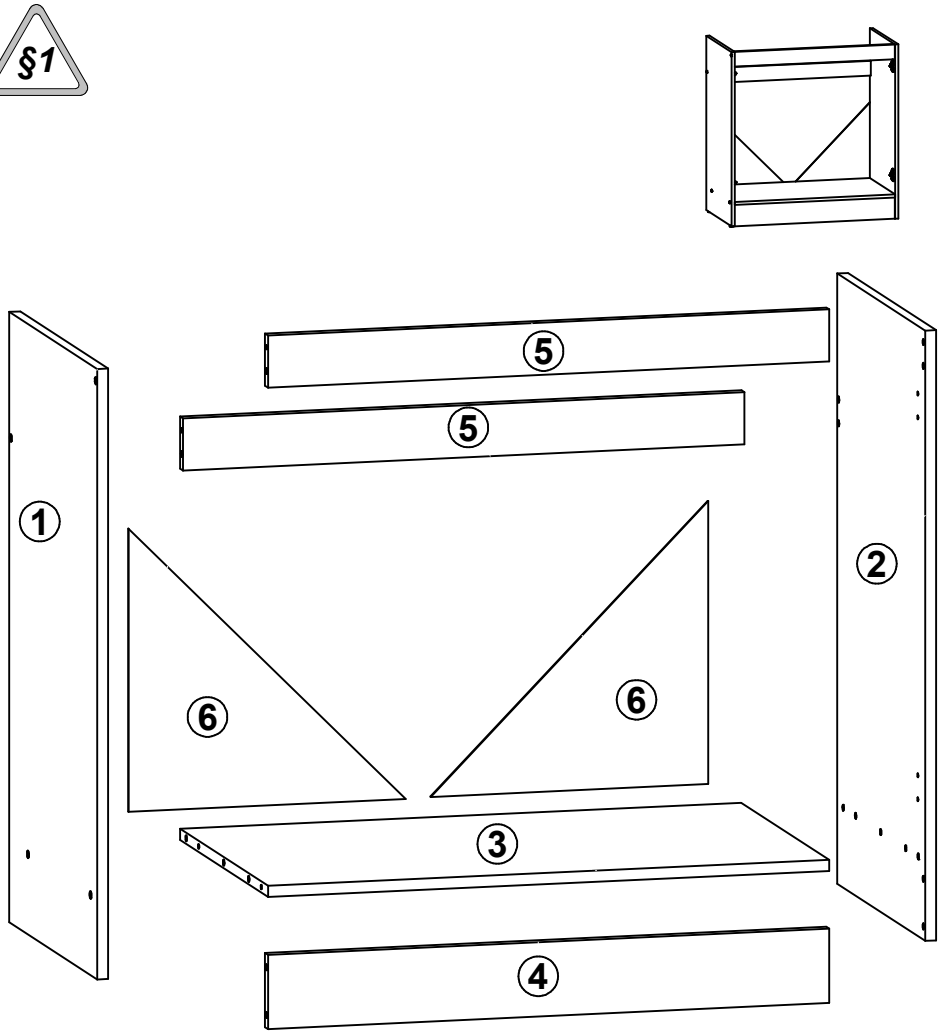

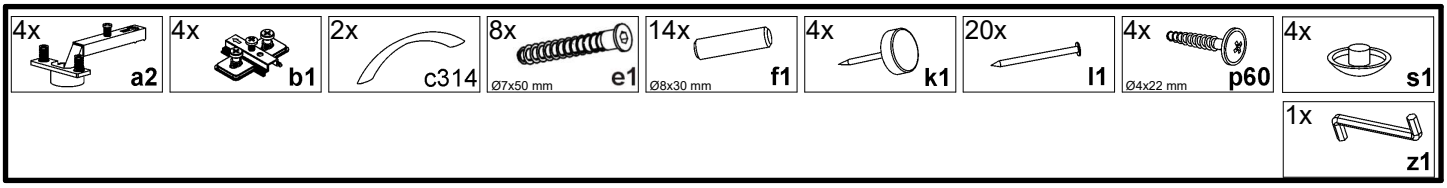

1 §2

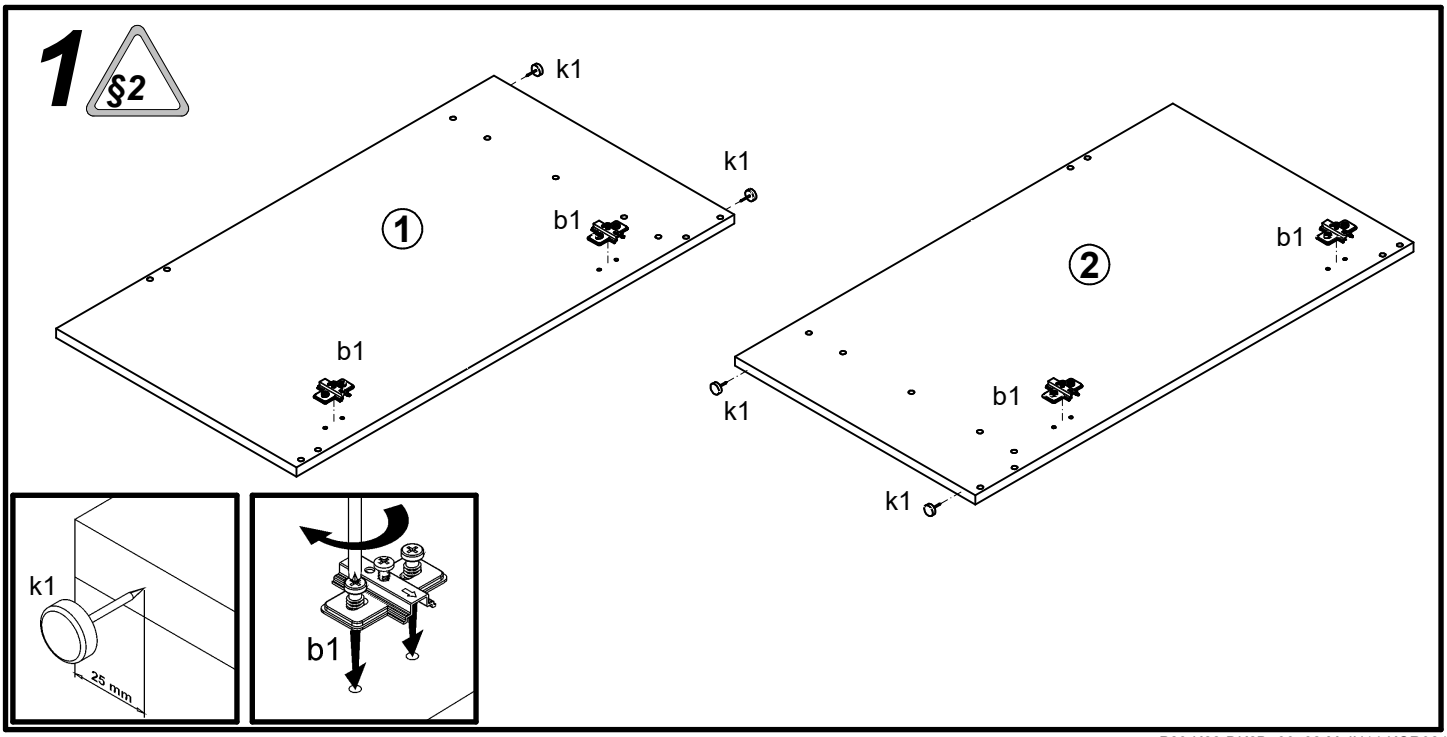

2

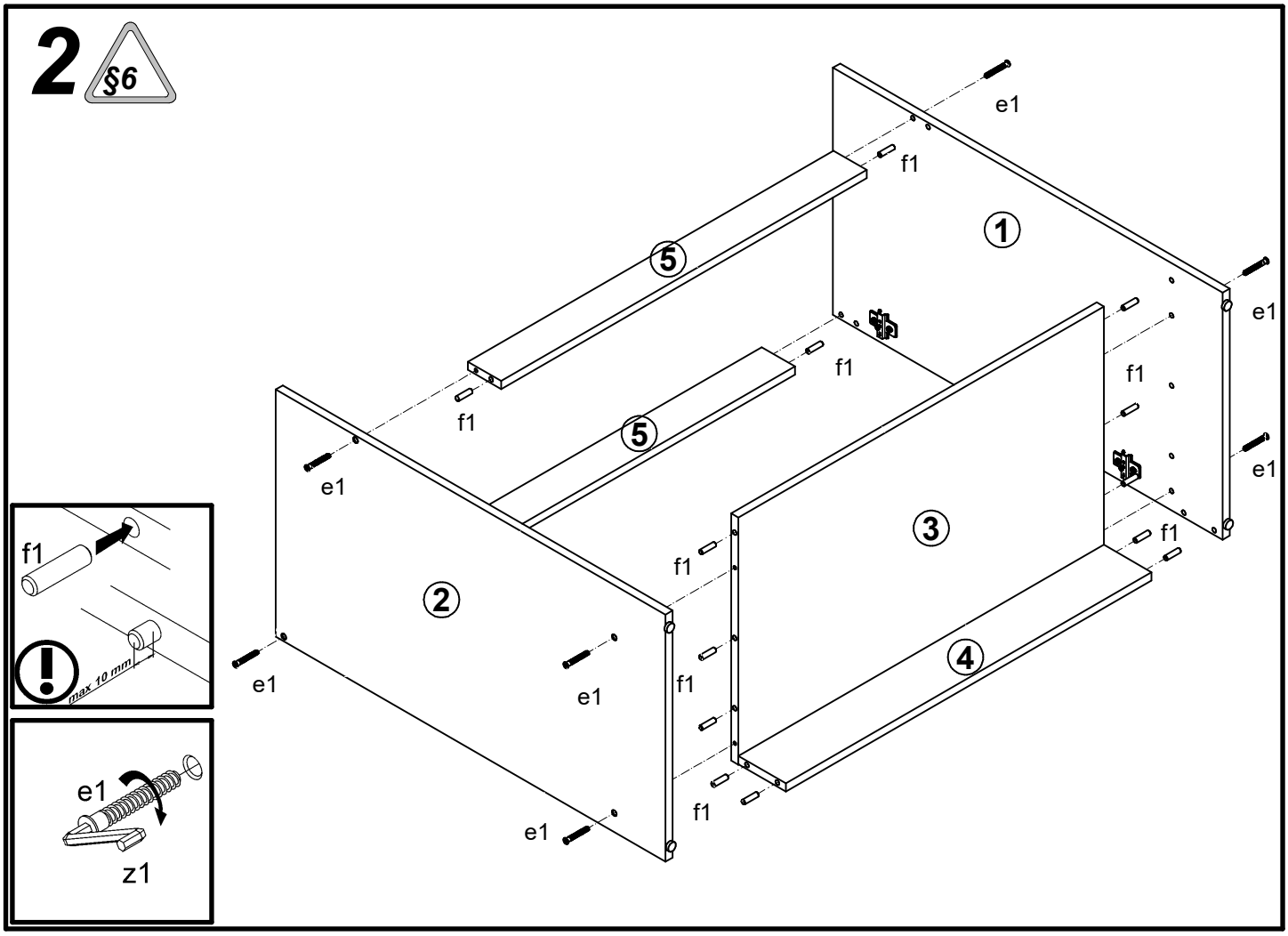

§6
e1
f1
1
5
e1
f1
f1
f1
5
e1
e1
3
f1
f1
2
e1
e1
f1
4
f1
e1
f1
max 10 mm
e1
z1

3

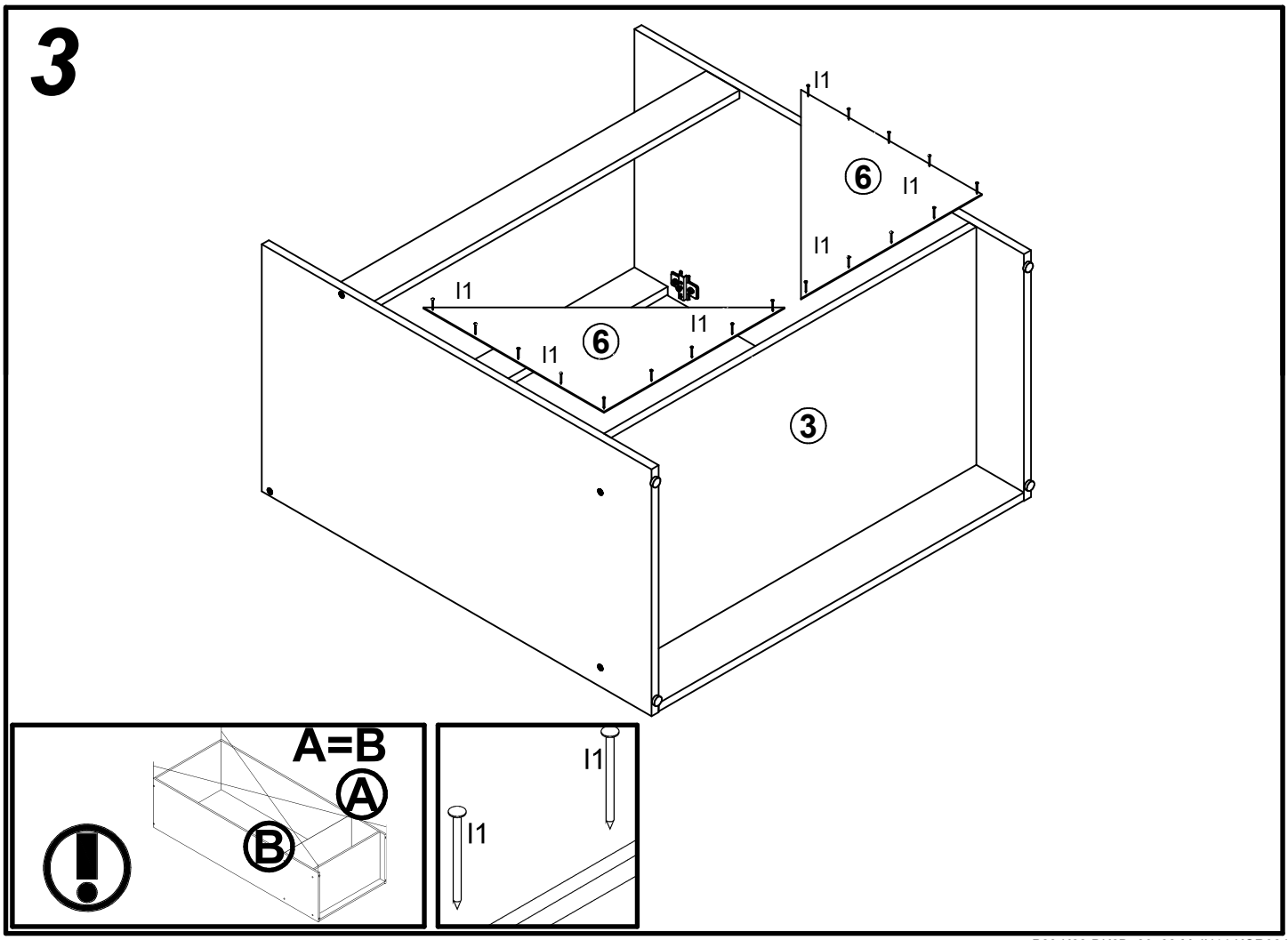

l1
6
l1
l1
l1
l1
6
l1
3
A=B
A
B
l1
l1

Junona Line K22-G1D/40/57-LP Moduł A , A + A1

A	B	C	D
K22-G1D/40/57-LP			
1	K22-029	396	570	2/2
Moduł A , A + A1			
1	K22-029	396	570	3/3

§1

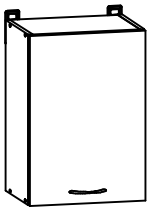

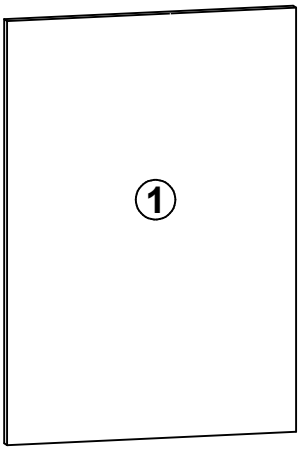

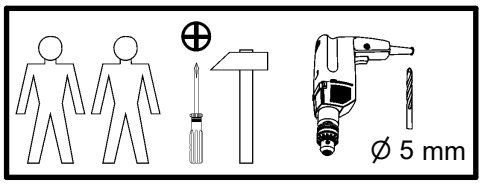

1

§2 §6

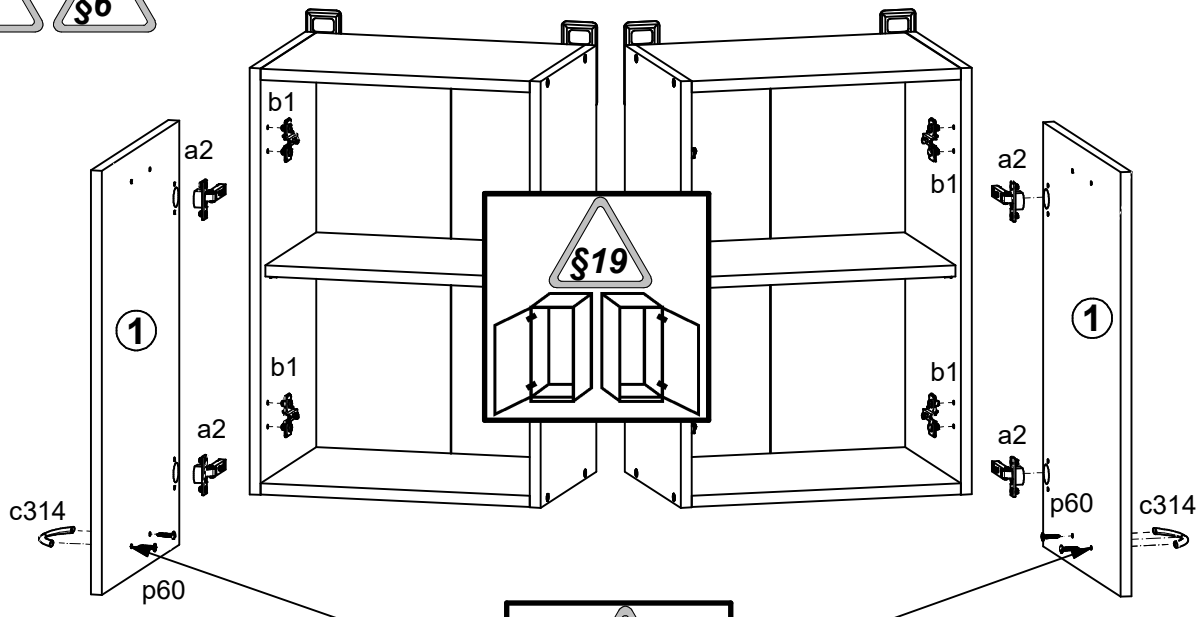

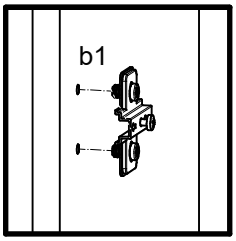

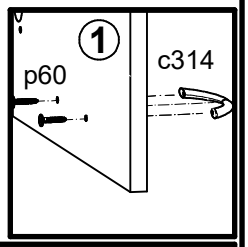

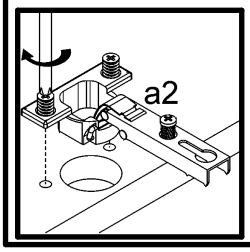

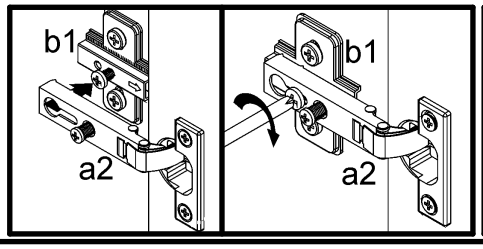

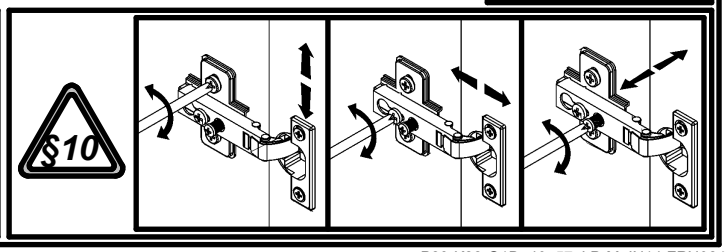

Junona Line K22-G1D/40/57-LP Moduł A , A + A1

A	B	C	D
K22-G1D/40/57-LP			
1	K22-101	573	285	1/2
2	K22-311	369	285	1/2
3	K22-312	368	260	1/2
4	K22-323	369	285	1/2
5	K22-908	567	393	1/2
Moduł A , A + A1			
1	K22-101	573	285	2/3
2	K22-311	369	285	2/3
3	K22-312	368	260	2/3
4	K22-323	369	285	2/3
5	K22-908	567	393	2/3

§1

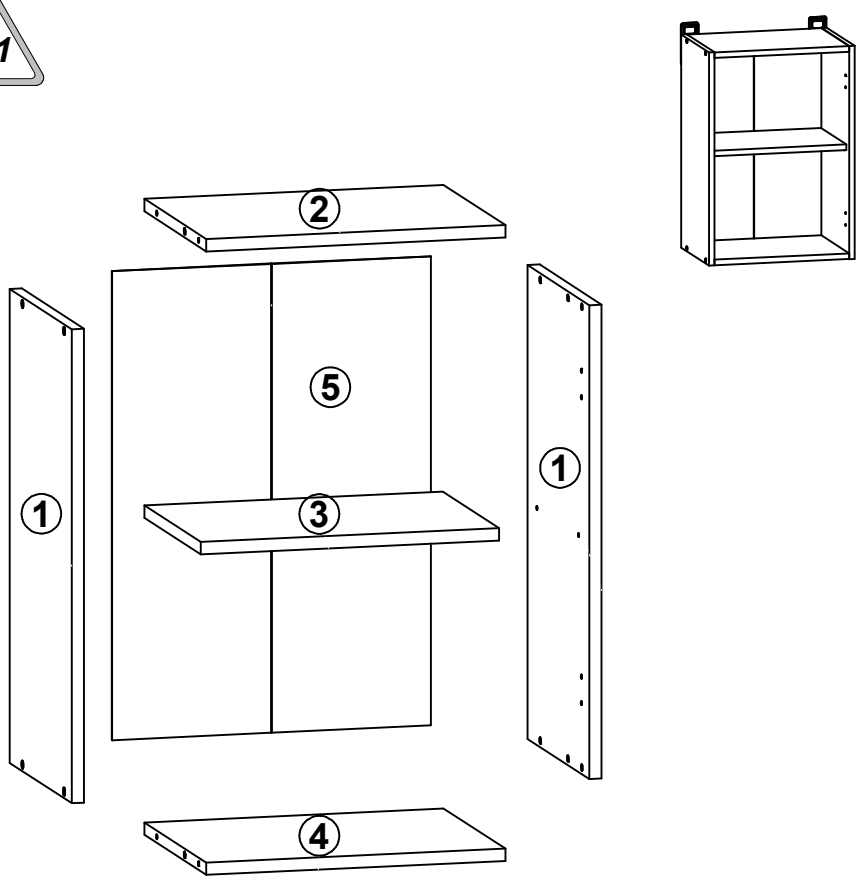

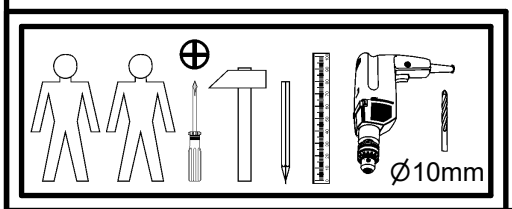

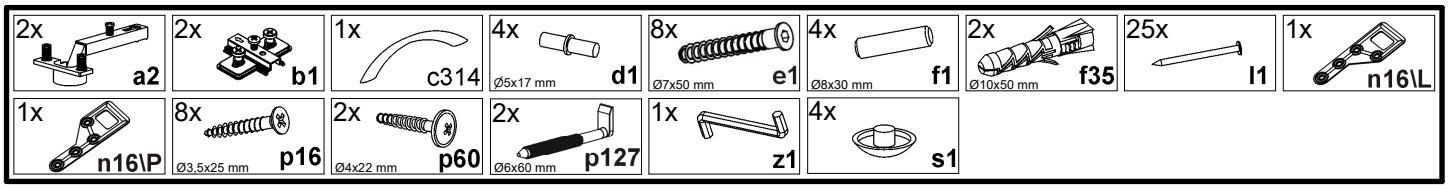

1 §2

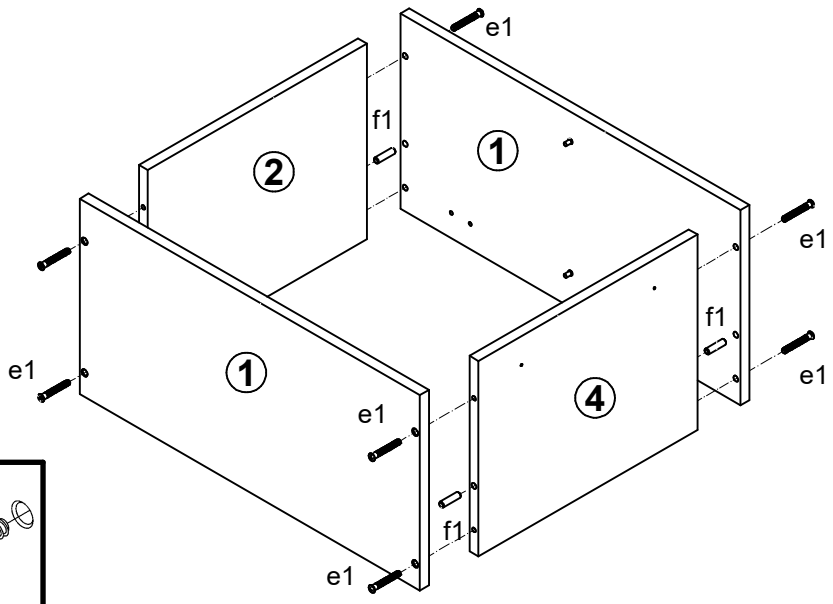

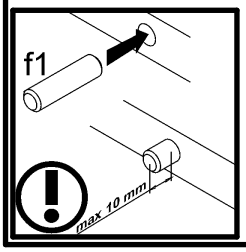

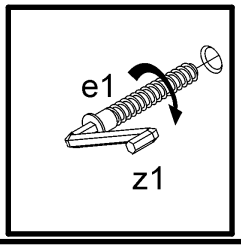

2

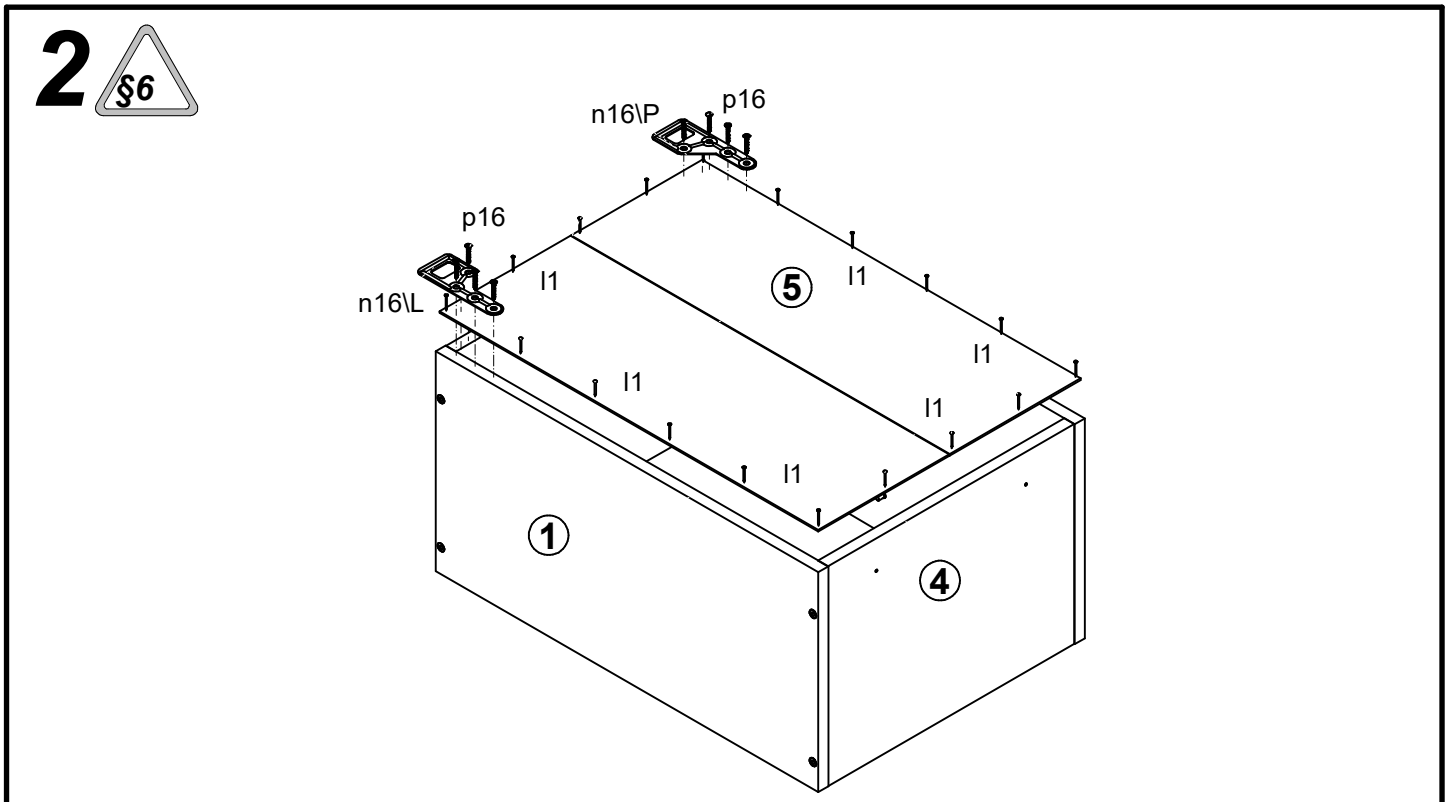
§6
n16\P
p16
p16
n16\L
l1
5
l1
l1
l1
l1
l1
1
4

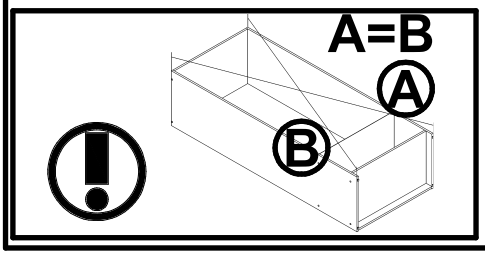
A=B
A
B

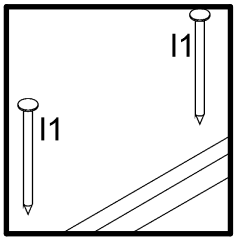
l1
l1

3

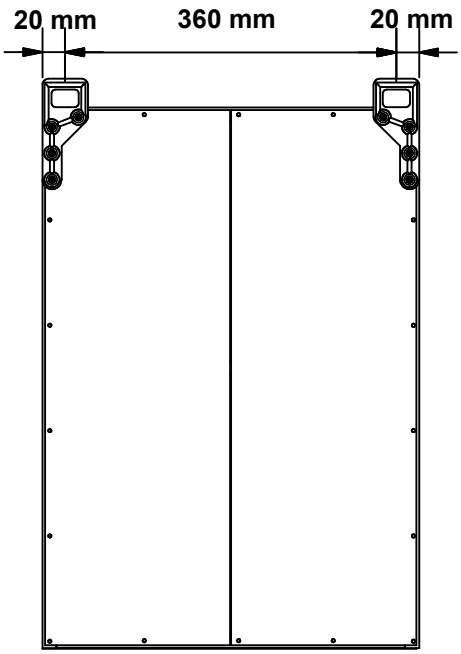
20 mm
360 mm
20 mm

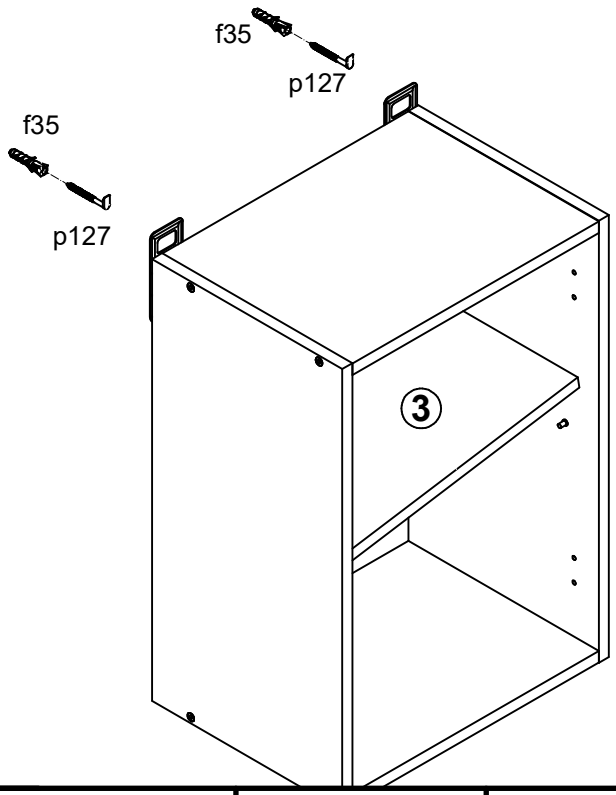
f35
p127
f35
p127
3

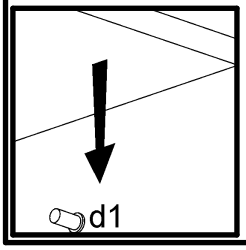
d1

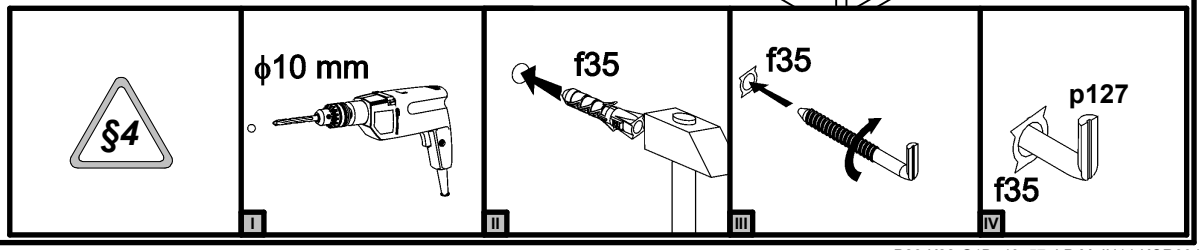
§4
ϕ10 mm
I
f35
II
f35
III
p127
f35
IV

Junona Line K22-G2W/80/57-frn Moduł A , A + A1

A	B	C	D
K22-G2W/80/57-frn			
1	K22-017	396	570	2/2
2	K22-018	396	570	2/2
Moduł A , A + A1			
1	K22-017	396	570	3/3
2	K22-018	396	570	3/3

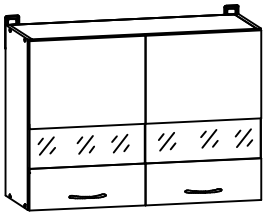

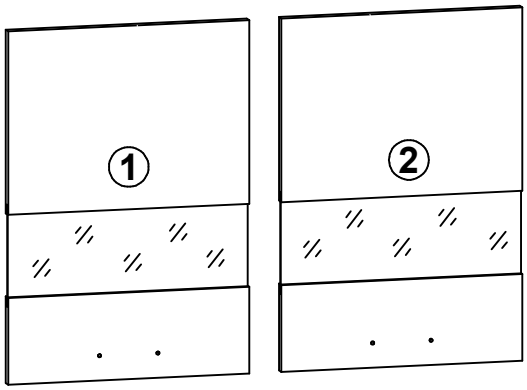

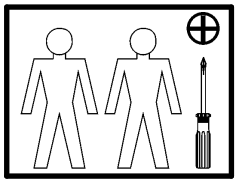

1

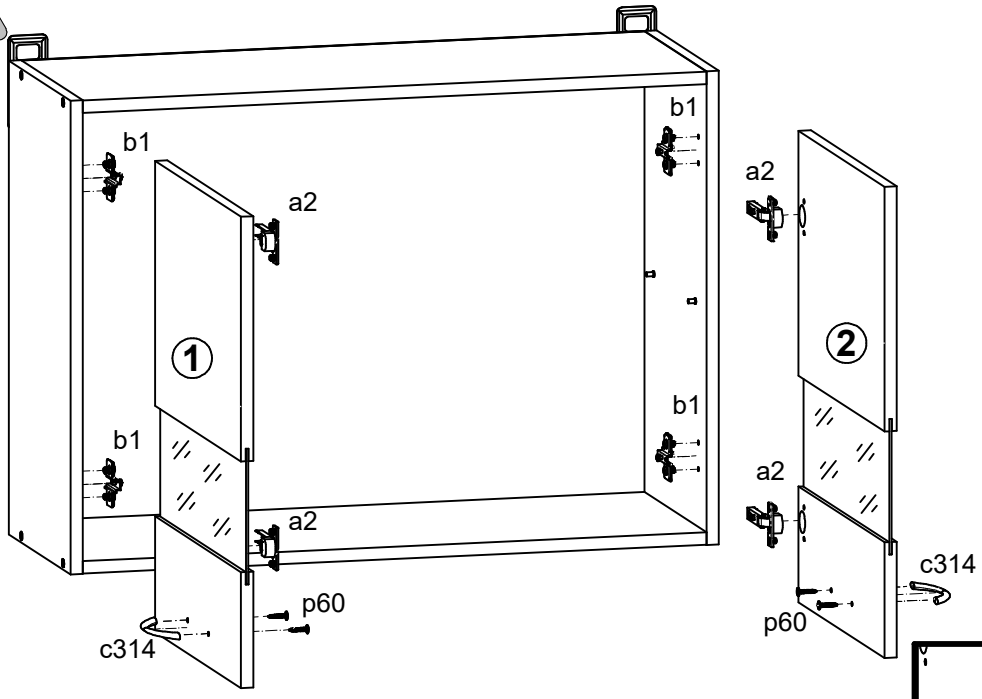

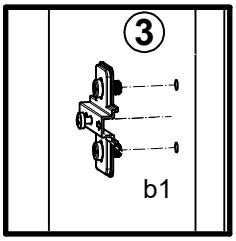

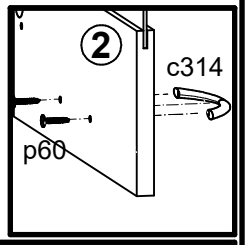

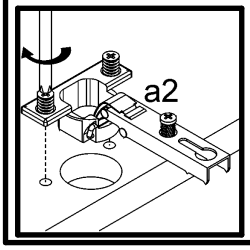

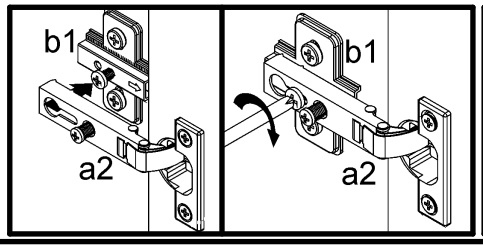

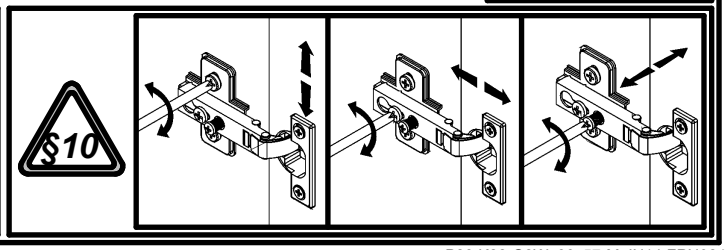

Junona Line

K22-G2W/80/57 Moduł A , A + A1

A	B	C	D
K22-G2W/80/57			
1	K22-120	573	285	1/2
2	K22-328	769	285	1/2
3	K22-329	768	260	1/2
4	K22-919	567	793	1/2
Moduł A , A + A1			
1	K22-120	573	285	2/3
2	K22-328	769	285	2/3
3	K22-329	768	260	2/3
4	K22-919	567	793	2/3

§1

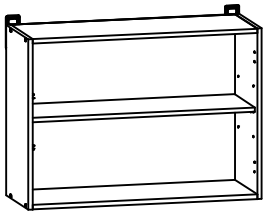

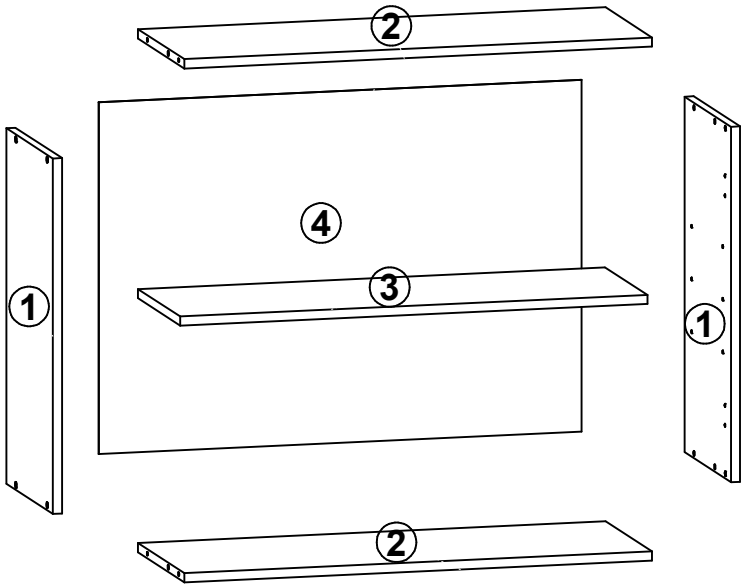

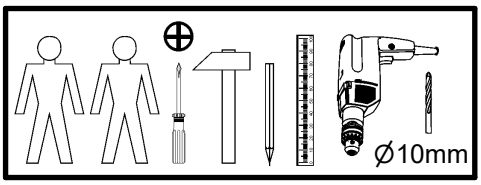

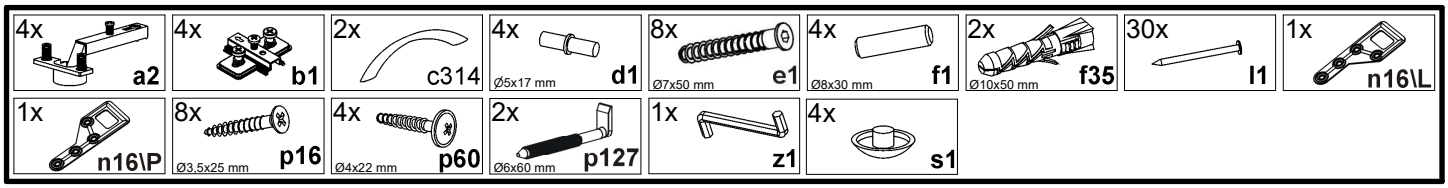

1 §2

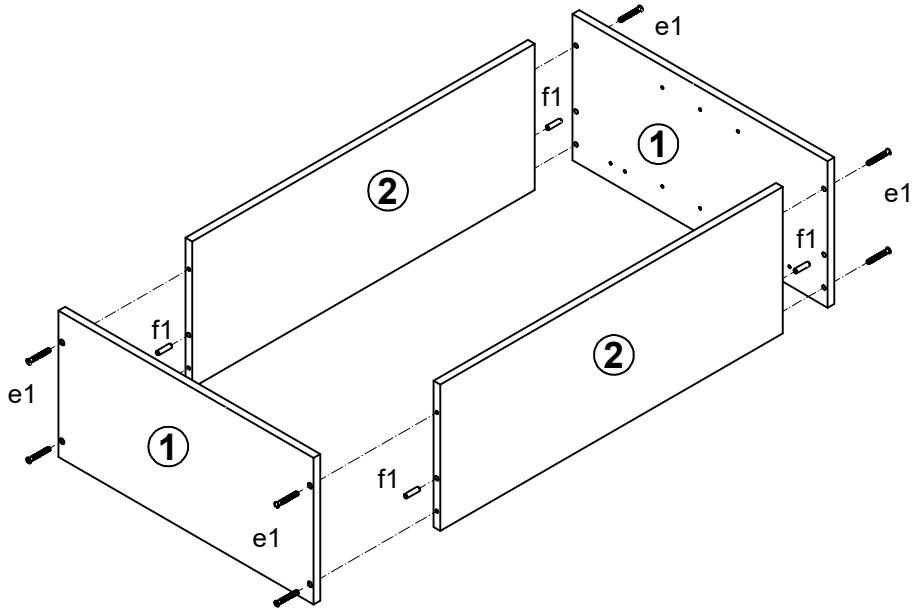

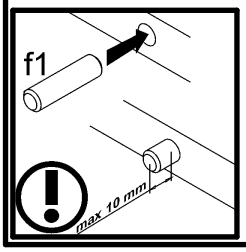

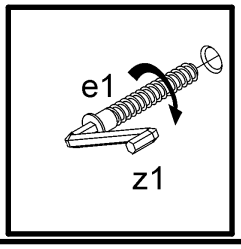

2

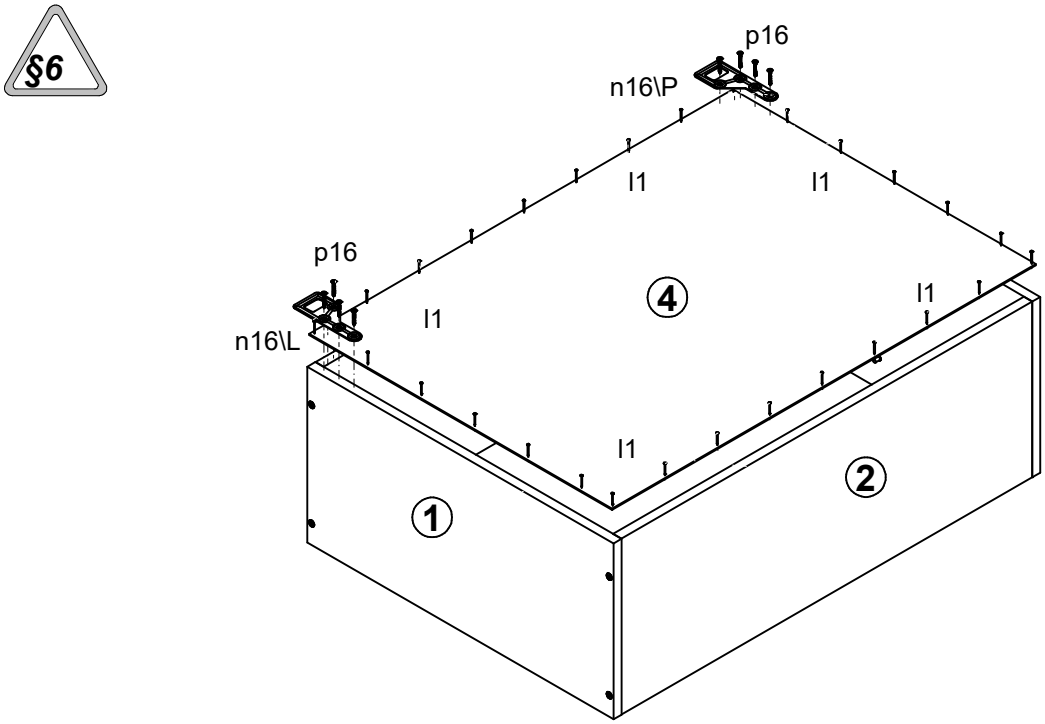
§6
p16
n16\P
l1
l1
p16
n16\L
l1
4
l1
l1
1
2

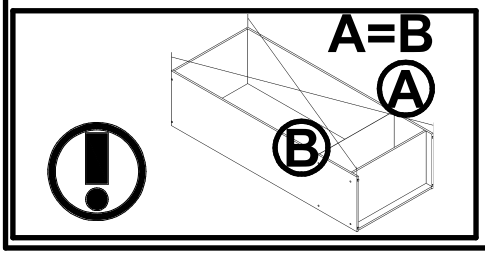
A=B
A
B

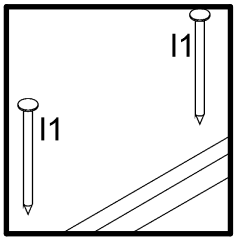
l1
l1

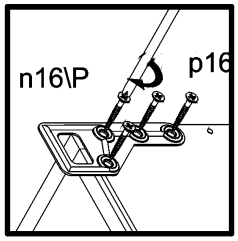
n16\P
p16

3

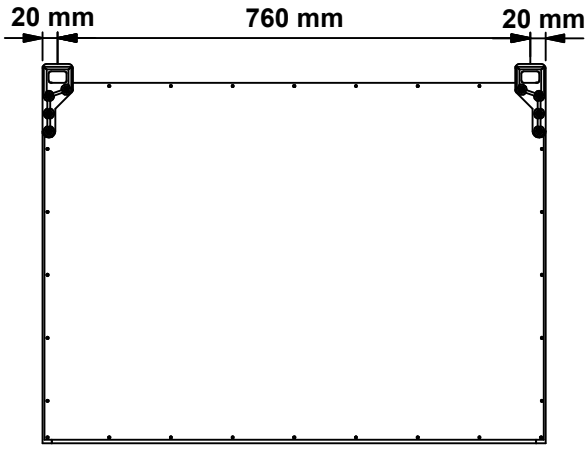
20 mm
760 mm
20 mm

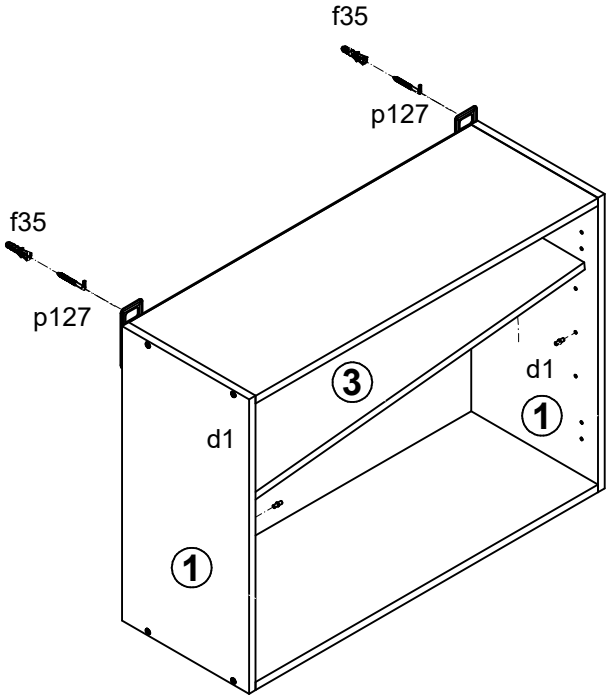
f35
p127
f35
p127
3
d1
1
d1
1

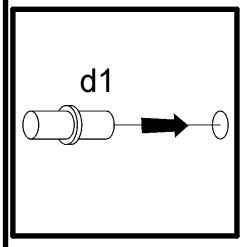
d1

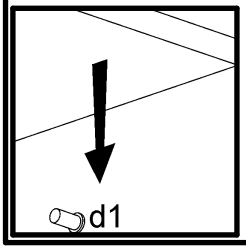
d1

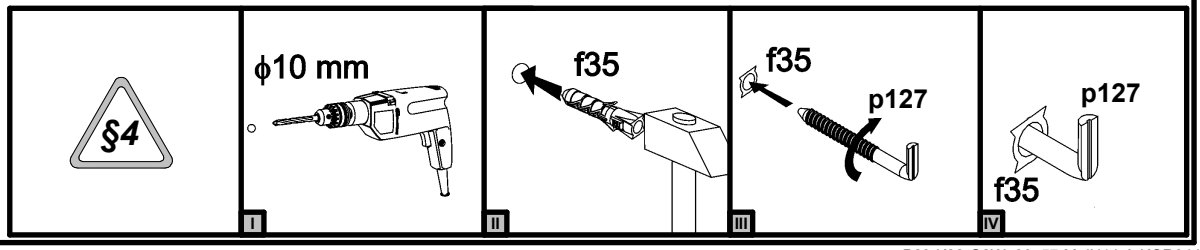
§4
ϕ10 mm
I
f35
II
f35
p127
III
p127
f35
IV

Junona Line

K22-GO/60/30 Moduł C60

A	B	C		D
1	K22-019	596	296	2/2

§1

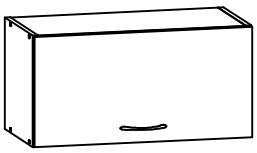

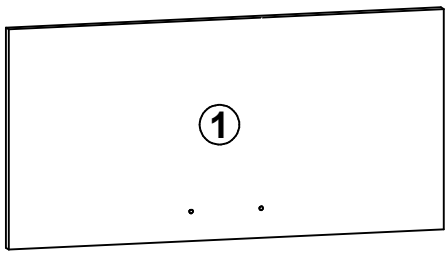

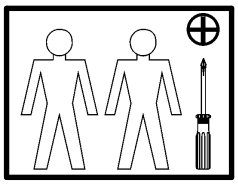

1

§2 §6

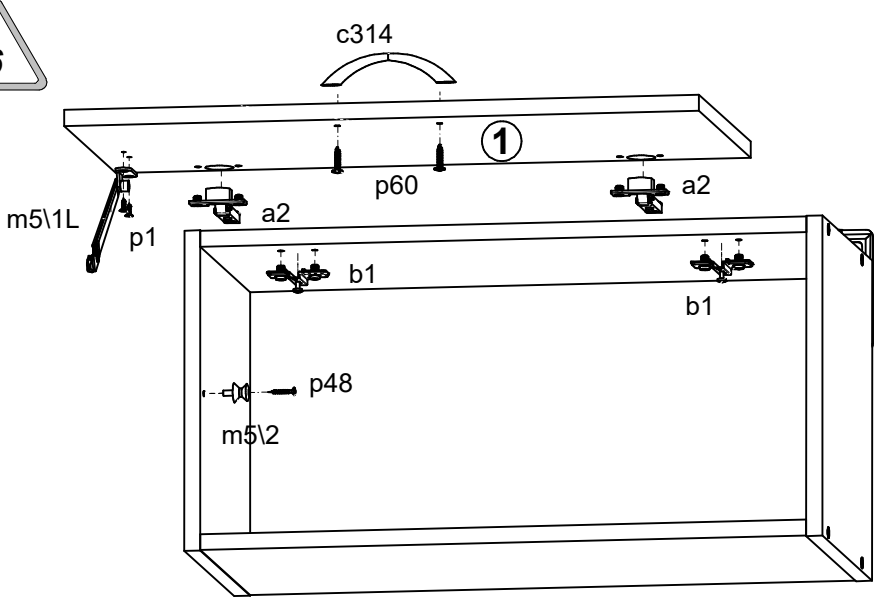

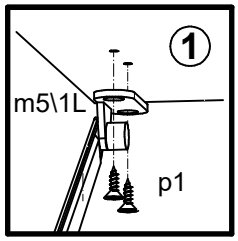

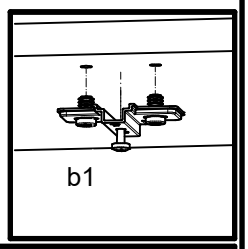

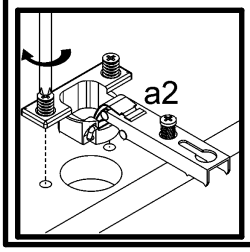

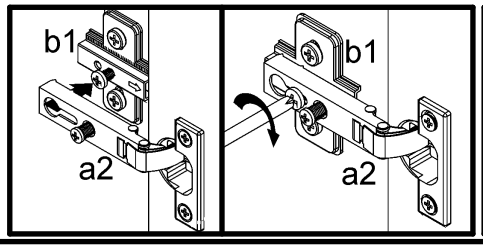

§10

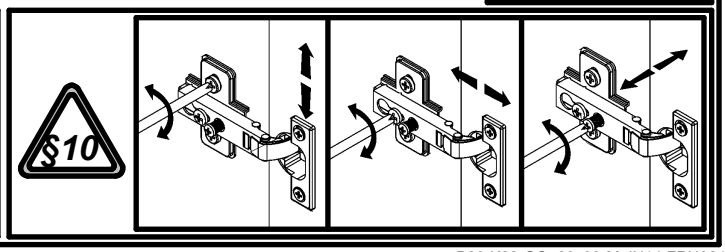

Junona Line

K22-GO/60/30 Moduł C60

A	B	C		D
1	K22-118	300	285	1/1
2	K22-119	300	285	1/1
3	K22-330	569	285	1/1
4	K22-331	569	285	1/1
5	K22-920	593	294	1/1

§1

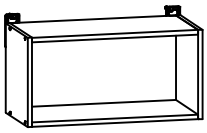

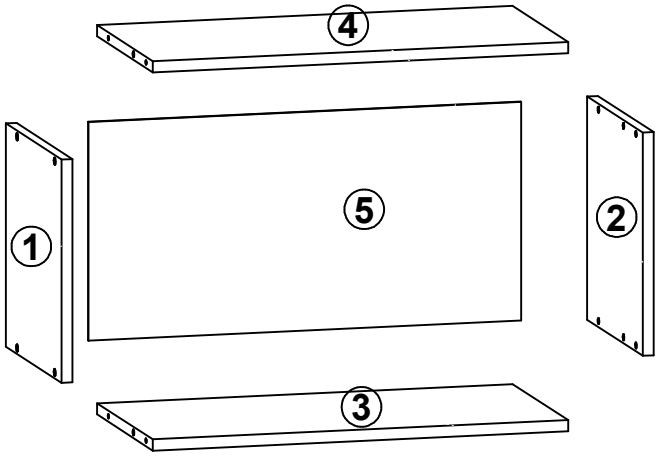

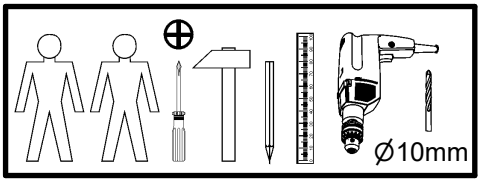

2x a2	2x b1	1x c314	8x Ø7x50 mm e1	4x Ø8x30 mm f1	2x Ø10x50 mm f35	20x l1	1x m5\1L	1x m5\2
1x n16\L	1x n16\P	2x Ø3,5x13 mm p1	8x Ø3,5x25 mm p16	1x Ø3x25 mm p48	2x Ø4x22 mm p60	2x Ø6x60 mm p127	1x z1	4x s1

1 §2

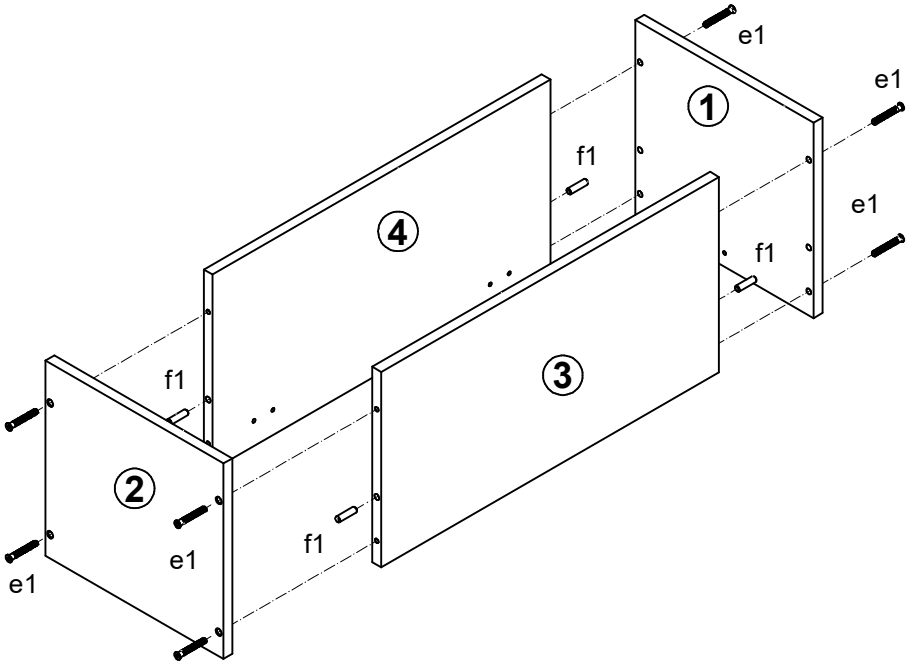

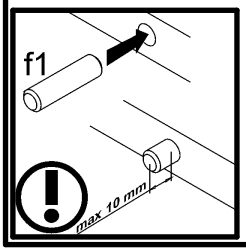

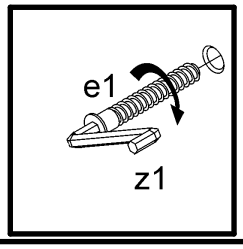

2

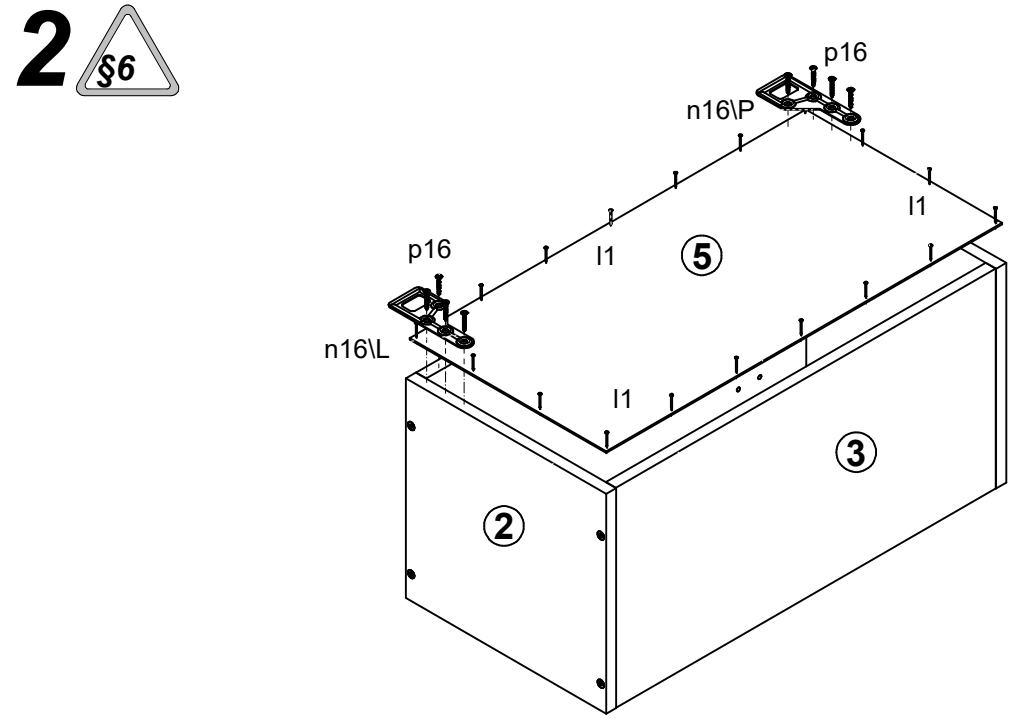
§6
p16
n16\P
l1
p16
l1
5
n16\L
l1
3
2

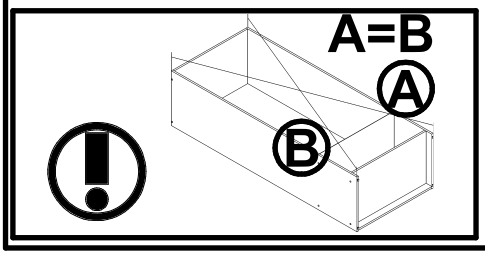
A=B
A
B

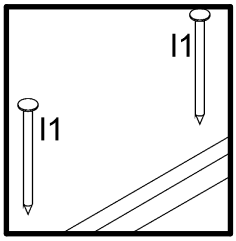
l1
l1

3

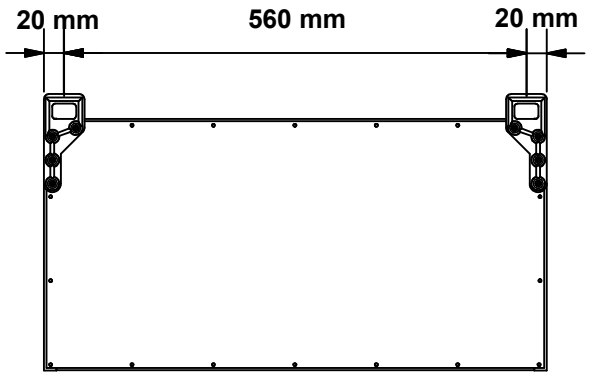
20 mm
560 mm
20 mm

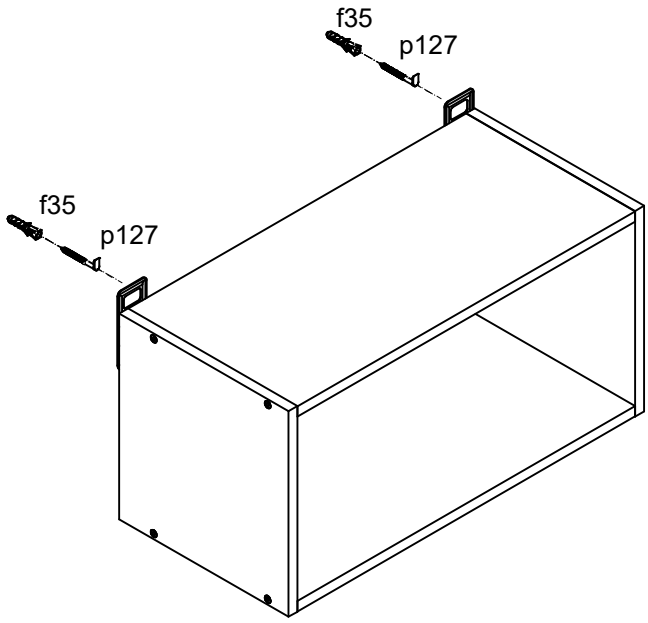
f35
p127
f35
p127

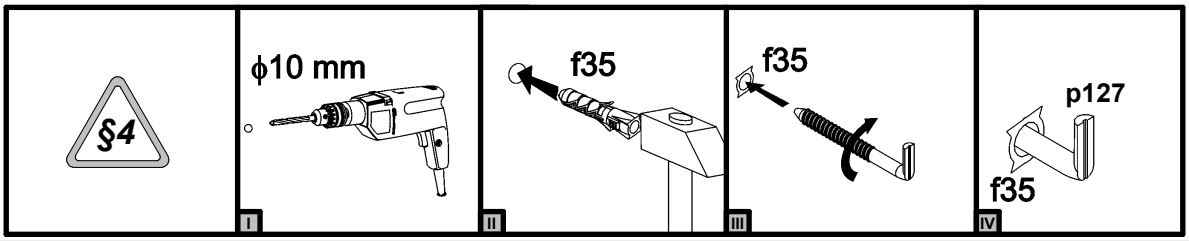
§4
ϕ10 mm
I
f35
II
f35
III
p127
f35
IV

Junona Line

K22-D1D1S/40/82 **Moduł A , A + A1**

A	B	C		D
1	K22-024	396	570	3/3
2	K22-032	396	140	3/3

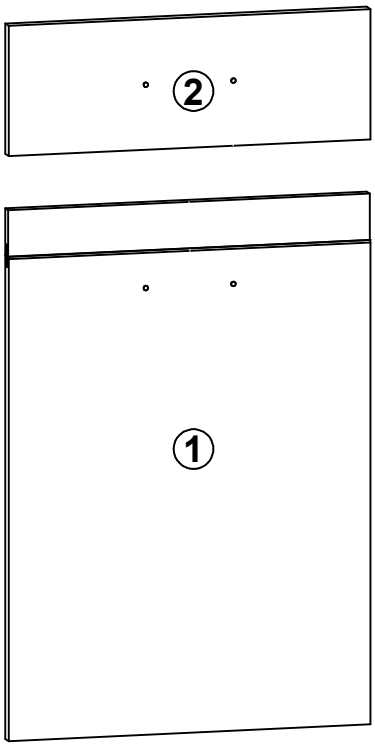

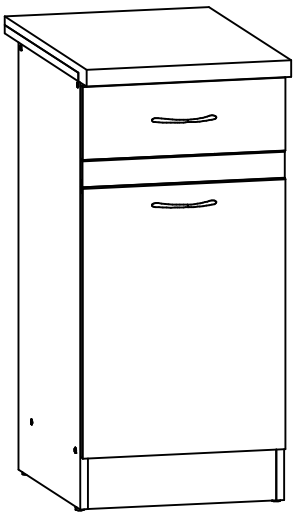

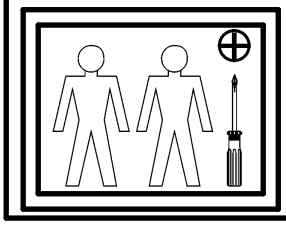
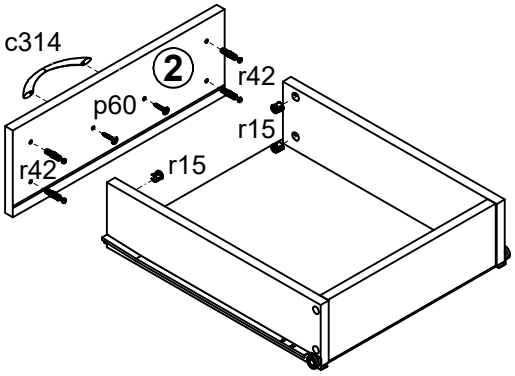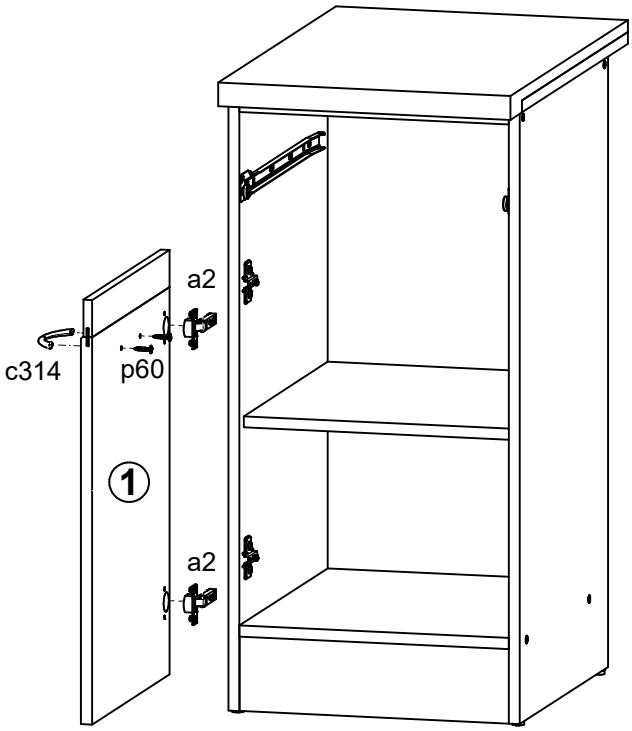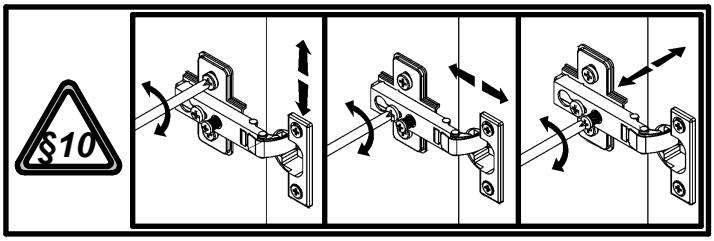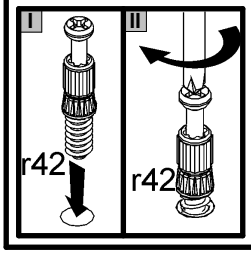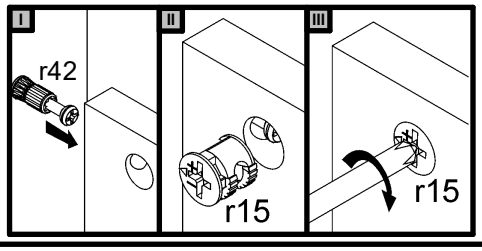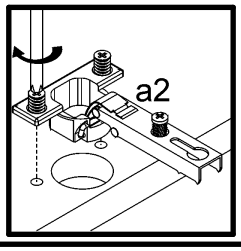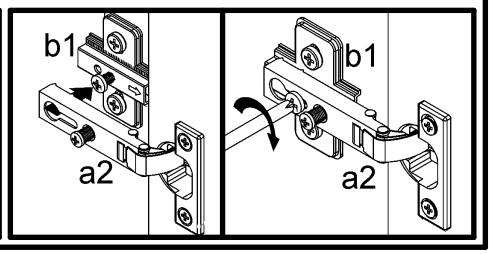
1