BOG-FRAN Sp. z o.o.Sp.k.
36-130 Raniżów,Borki 5, woj. podkarpackie
tel./fax (0-17) 228-50-65

INSTRUKCJA MONTAŻU
FITTING-UP INSTRUCTION
ИНСТРУКЦИЯ СБОРКИ
MONTÁ NY NÁVOD
INSTRUCTIONS POUR LE MONTAGE
INSTRUCCIONES DE MONTAJE
SZERELÉSI ÚTMUTATÓ
UPUTE ZA SASTAVLJANJE

CLEVER

Do montażu potrzebne są:
You need for fitting-up:
Для сборки нужны:
Pour le montage il faut:
Para realizar el montaje es necesario:
K montá i potrebujete:
A szereléshez szükséges:
Za sastavljanje su potrebne:

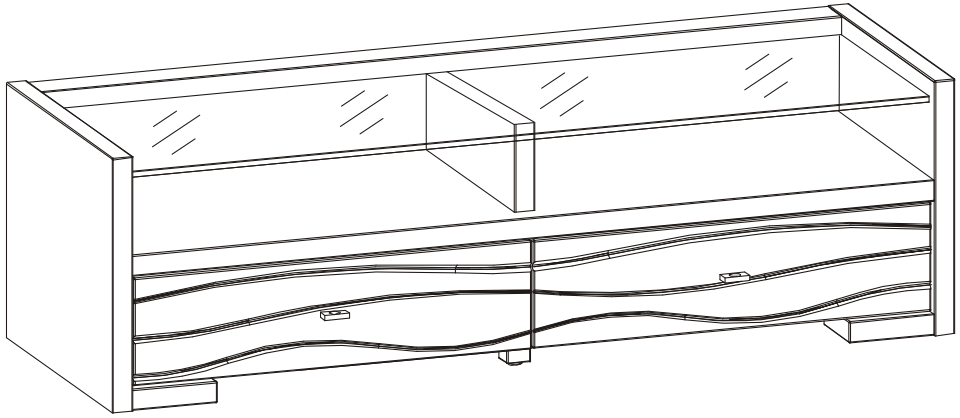

430/1450/500
wys./szer./gł.

PL
Powierzchnię mebli należy czyścić tylko środkami do pielęgnacji mebli.
Szanowny kliencie w przypadku reklamacji prosimy wypełnić druki reklamacyjne dostępne w punktach sprzedaży przedkładając Kartę Reklamacyjną (zawierającą datę produkcji i numer pakowacza lub zmiany pakowania) umieszczoną w każdej z paczek, oraz instrukcję montażu mebla, gdzie prosimy o zaznaczenie uszkodzonego elementu

SK
Povrch nábytku čistite iba prostriedkami určenými na ošetrovanie nábytku.
Vá ení zákazníci! V prípade reklamácie prosíme, aby ste vyplnili tlačivá, ktoré sú prístupné v obchodoch, predlo ili Reklamačný list (ktorý obsahuje dátum výroby a číslo balica alebo číslo zmeny pri balení), ktorý sa nachádza v ka dom balení a návod na montá nábytku, v ktorom označte poškodenú čas .

CZ
Povrch nábytku čistěte pouze přípravky určenými k ošetřování nábytku.
Vá ený zákazníku, v případě uplatnění reklamace vyplňte prosím reklamační formuláře, které jsou dostupné v prodejnách a předlo te Reklamační kartu (obsahující datum výroby a číslo balení nebo změny balení, která je umístěna v balíčku) a návod k obsluze s vyznačením poškozeného dílu.

BG
Повърхността на мебелите трябва да се почиства само с препарати за поддържане на мебели.
Уважаеми клиенти, в случай на рекламация моля попълнете формулярите за рекламация, които ще получите в търговските пунктове, като представите Картата за рекламация (съдържаща датата на производство и номера на опаковчика или смяната за опаковане), която ще намерите във всяка опаковка, и инструкцията за монтаж на мебела, върху която да отбележите повредения елемент.

RO
Suprafaţa ei trebuie să fie curăţată numai cu substanţe destinate pentru curăţarea mobilei.
Stimate Cumpărător, în caz de reclamaţie vă rugăm să completaţi formularul de reclamaţie pe care îl puteţi lua de la punctul de vânzare şi pe care îl veţi prezenta împreună cu Cartela de Garanţie (care conţine data producţiei şi nr ambalatorului sau turei de ambalare), însoţită la fiecare ambalaj, precum şi instrucţiunile de montaj ale mobilei, pe care vă rugăm să marcaţi elementul deteriorat

RUS
Поверхность мебели надо чистить только средствами для ухода за мебелью.
Уважаемый клиент, для заявления рекламации, просим заполнить формуляр рекламации, доступный в пунктах продажи, указывая Рекламационную карту (содержащую дату производства и номер упаковщика или смены упаковки), приложенную к каждому пакету, а также инструкцию по монтажу мебели, на которой просим обозначить поврежденный элемент.

HR
Površinu namještaja čistite samo sredstvama za njegu namještaja.
Poštovani klijenti, u slučaju reklamacije molimo za popunjenje reklamacijskih obrazaca, koji su dostupni u odjelima prodaje, uz predočenje reklamacijske kartice (koja sadr i datum proizvodnje i broj osobe koja je pakirala robu ili broj smjene pakiranja), koja se nalazi u svakom pakiranju, te upustava za monta u u kojima ste obilje ili oštećene elemente.

GB
Furniture surface must be cleaned only with furniture maintenance formulas.
Dear Customer, should you wish to file a complaint, we would request you to fill in the complaint forms available in our outlets, submitting the Complaint Card (specifying the date manufactured, packaging employee/ shift code) enclosed in each of the packets, together with the Assembly Manual, where please highlight the faulty component.

H
A bútorok felületét kizárólag a bútorápolószerekkel lehet tisztítani.
Tisztelt Vásárló! Reklamació esetén kérjük az eladási helyeken kapható reklamációs nyomtatványokat kitölteni a Reklamációs Lap (tartalmazza a gyártási dátumat és csomagoló számát vagy műszakszámát) bemutatásával, amely mindegyik csomagban található, valamint a bútor szerelési utasítását, amelyen kérjük a sérült elemet bejelölni sziveskedjék.

FR
La surface des meubles ne peut etre nettoyée qu'avec des produits pour l'entretien de meubles. Cher Client, en cas de réclamation, veuillez bien remplir des formulaires de réclamation accessibles dans les centres de vente en montrant le mode d'emploi pour monter le meuble. Nous vous demandons de bien vouloir y entourer l'élément en panne.

ES
Limpiar la superficie de muebles exclusivamente con los agentes para el cuidado de los muebles.Estimado Cliente, en caso de reclamaciones, hagan favor de rellenar los formularios de reclamación disponibles en los puntos de venta, presentando las instrucciones de montaje de mueble, donde es necesario indicar un elemento estropeado.

RTV CV 2

2x Z 1	6x B 1	2x N 1	4x50 2x A 6	3x D 1
6x20 2x A 5	6x8 4x A 2	3,5x16 4x A 3	20x G 3	20,5# 8x T 2
M 4x24 4x A 8	29,5# 12x T 1	12# 8x M 2	4x G 1	2x U 1
11x S 1	16# 12x M 1	6x12 4 x A 1	2 kpl	10x K 3
21x K 2	3x20 23x A 4			

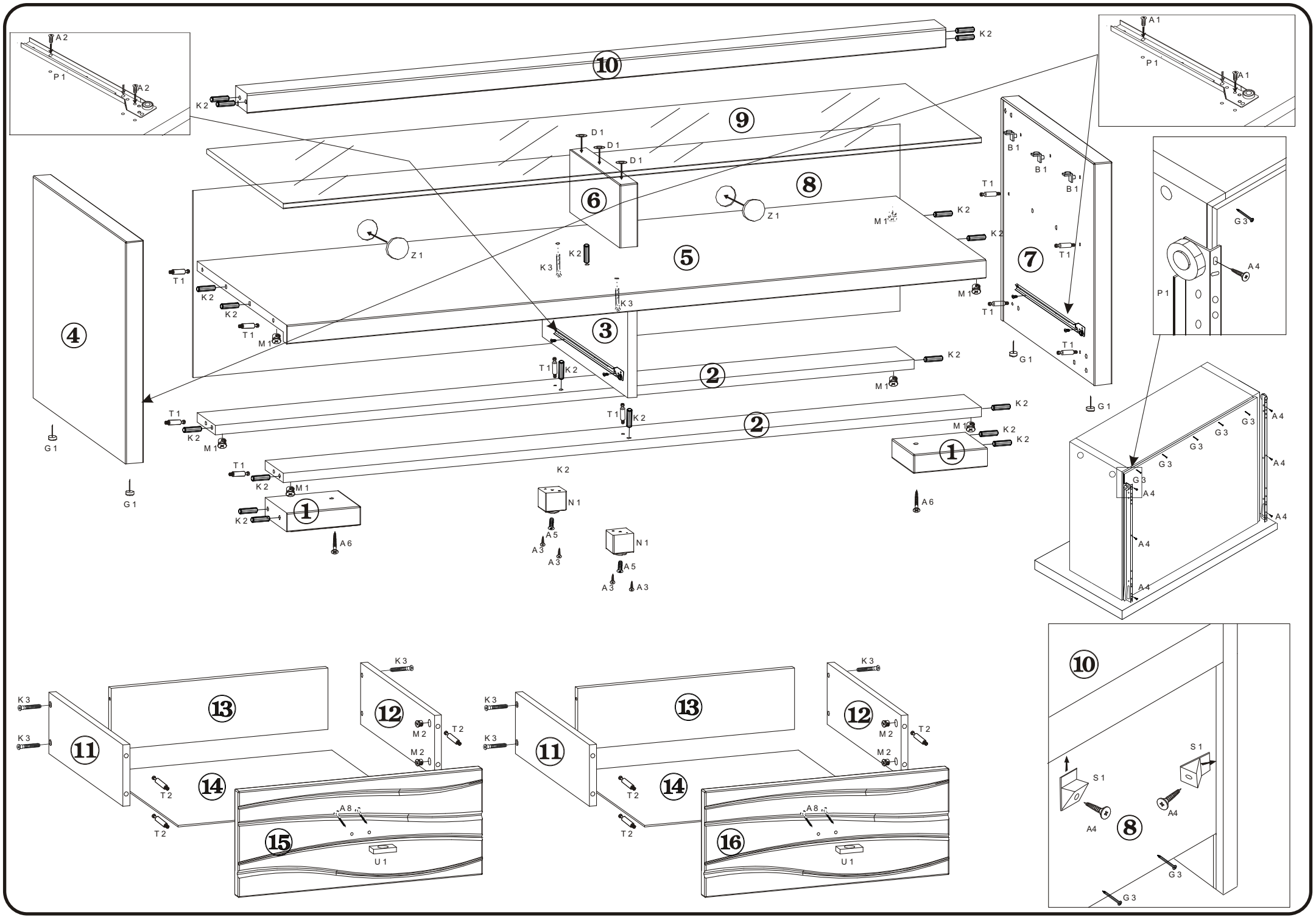
A 2
P 1
A 2
K 2
10
K 2
9
D 1
D 1
D 1
6
8
Z 1
Z 1
M 1
K 2
K 2
5
K 3
K 2
T 1
K 2
K 2
T 1
M 1
K 3
3
T 1
K 2
2
K 2
M 1
4
G 1
T 1
K 2
M 1
T 1
K 2
2
K 2
M 1
K 2
K 2
1
G 1
T 1
K 2
M 1
1
K 2
A 6
K 2
N 1
A 5
A 3
A 3
N 1
A 5
A 3
A 3
A 6
A 1
P 1
A 1
B 1
B 1
B 1
T 1
K 2
K 2
7
T 1
M 1
T 1
T 1
G 1
G 1
G 3
A 4
P 1
A 4
G 3
G 3
G 3
G 3
A 4
A 4
G 3
A 4
A 4
A 4
A 4
K 3
K 3
11
13
K 3
12
M 2
T 2
M 2
14
T 2
T 2
A 8
15
U 1
K 3
K 3
11
13
K 3
12
M 2
T 2
M 2
14
T 2
T 2
A 8
16
U 1
10
S 1
S 1
A4
A4
8
G 3
G 3